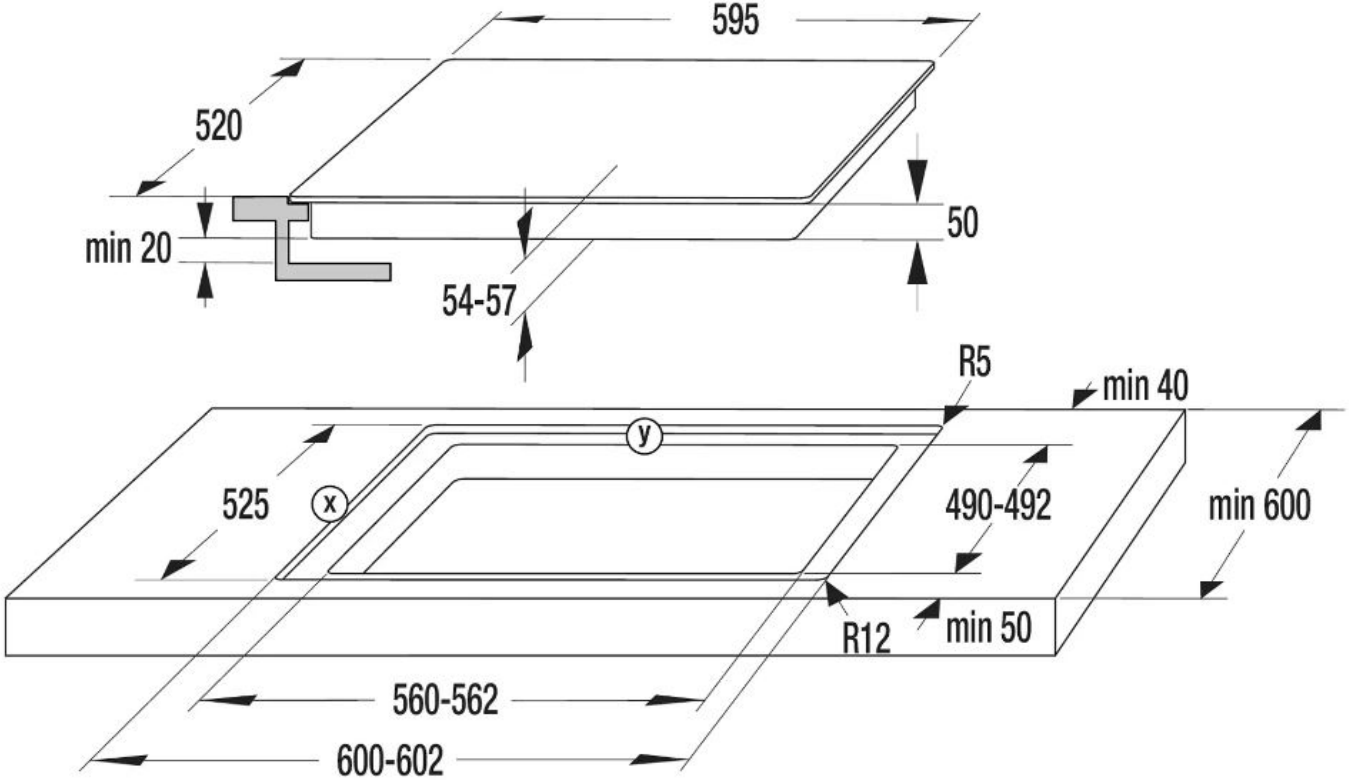
595
520
min 20
50
54-57
R5
min 40
y
525
x
490-492
min 600
R12
min 50
560-562
600-602

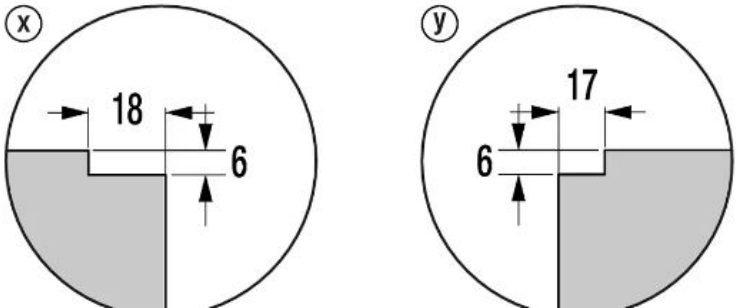
x
18
6
y
17
6

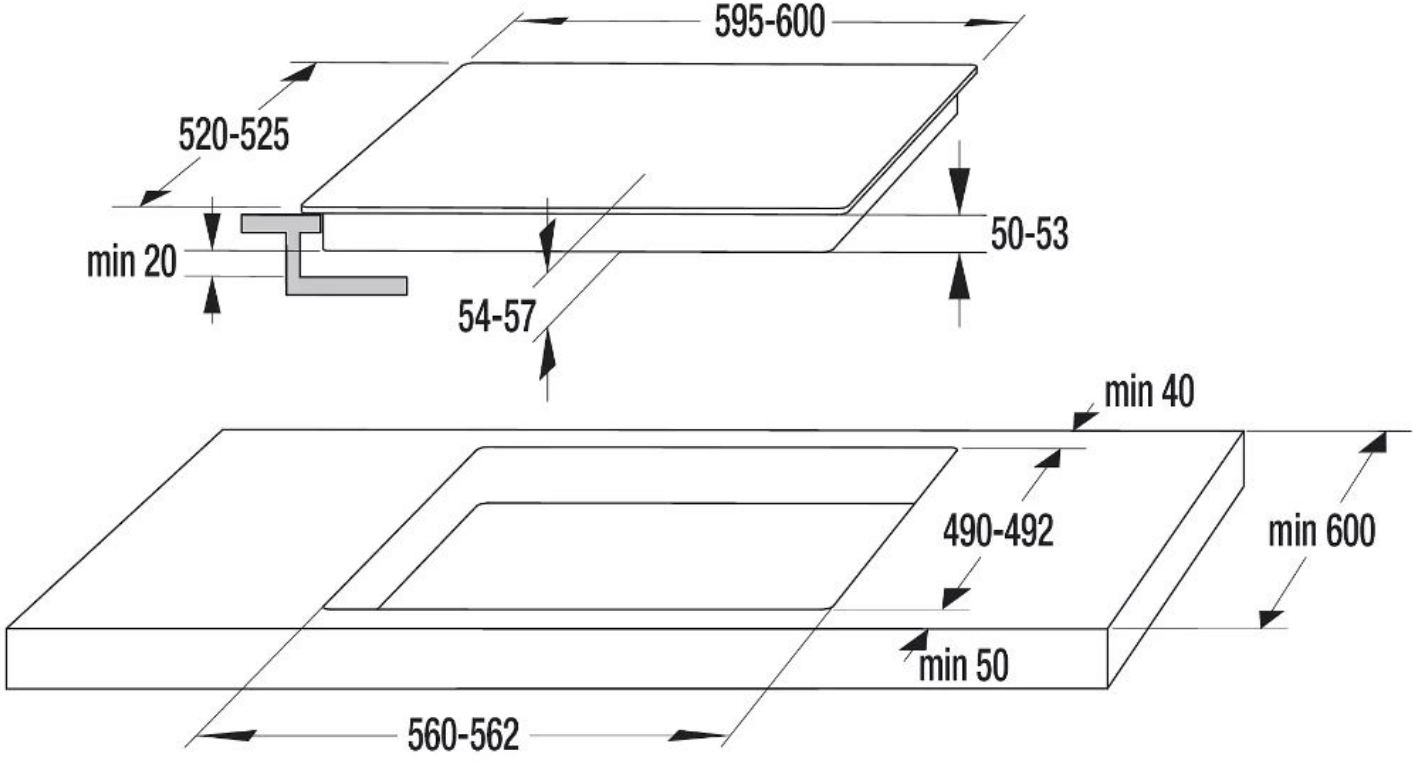
595-600
520-525
min 20
50-53
54-57
min 40
490-492
min 600
min 50
560-562