9

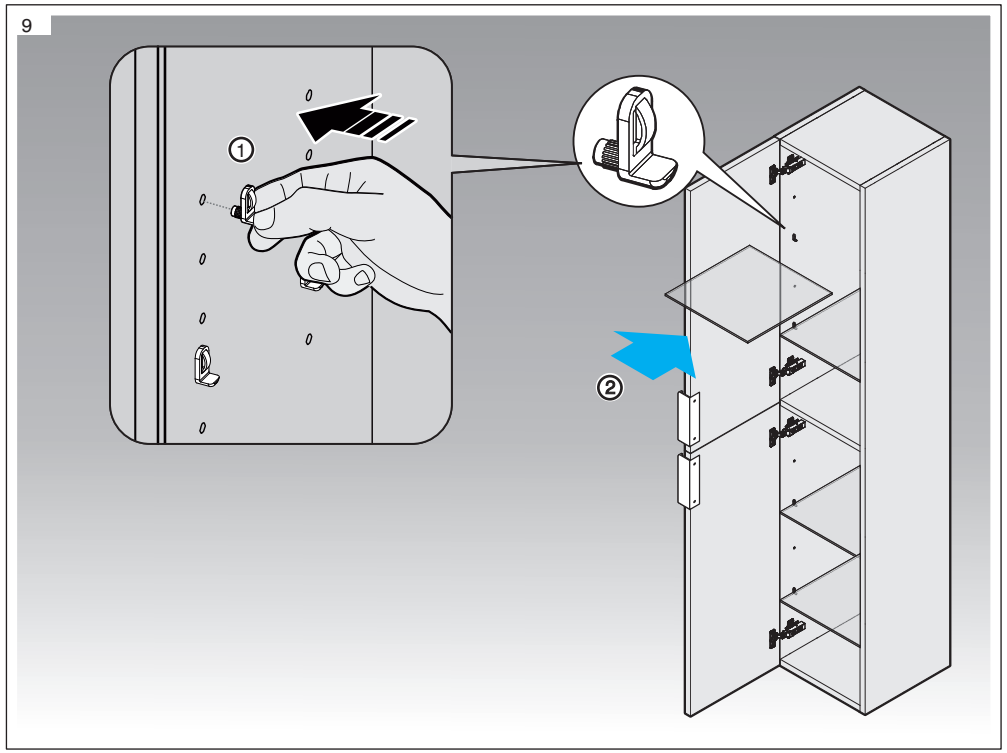

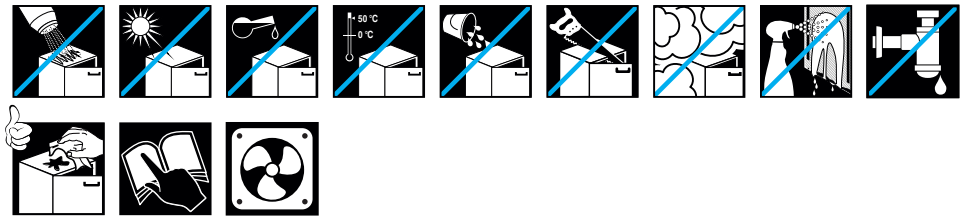

LAUFEN CZ s.r.o.
V Tůních 3/1637
120 00 Praha 2
Česká republika
Fax: +420/296 337 713
e-mail: galerie@cz.laufen.com
www.jika.cz
www.jika.eu

11/2017 LCZ

TIGO N

H43J212230xxx1
H43J214130xxx1

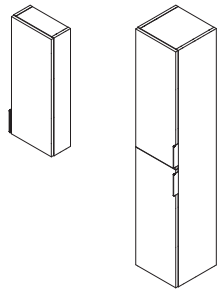

H43J2141305001
H43J2141305141

H43J2122305001
H43J2122305141

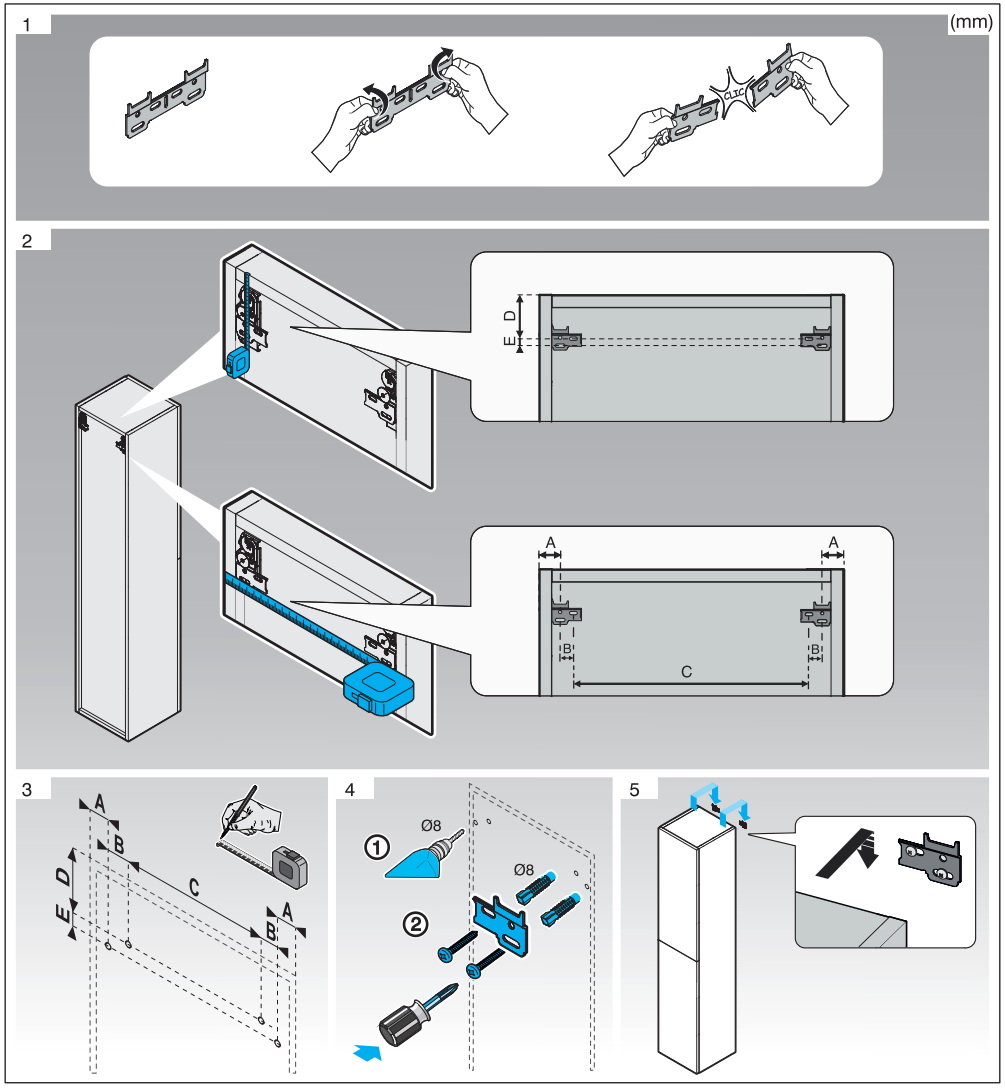

6

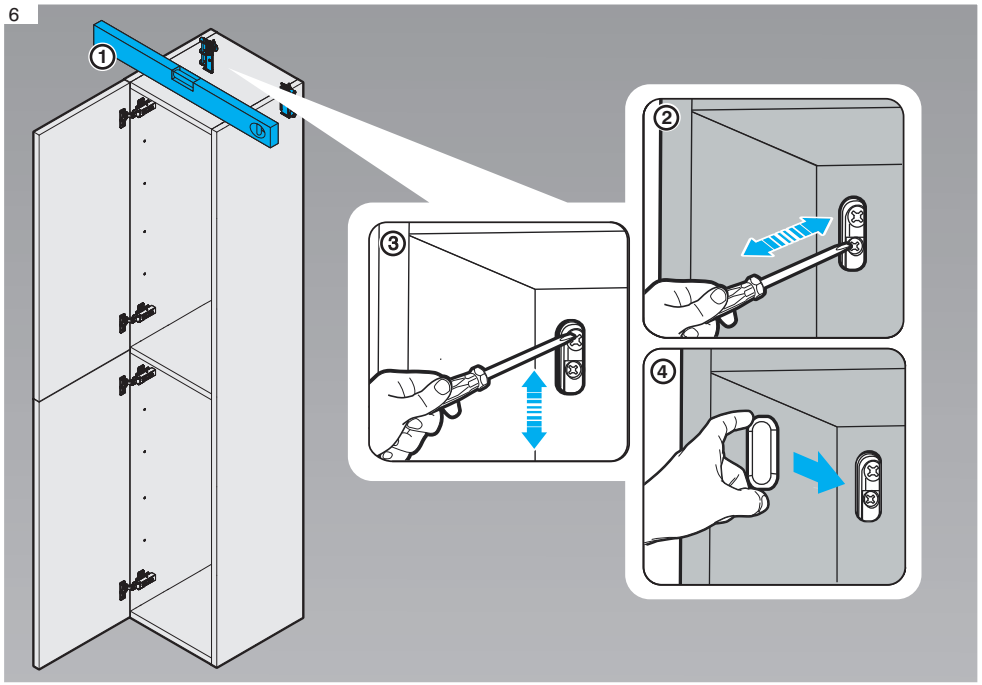

7

(mm)

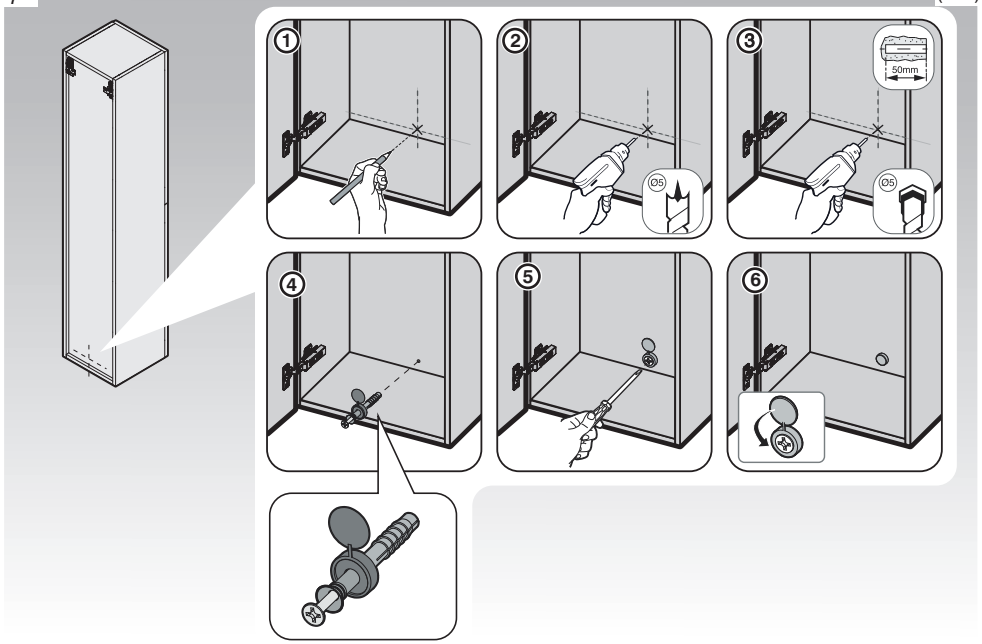
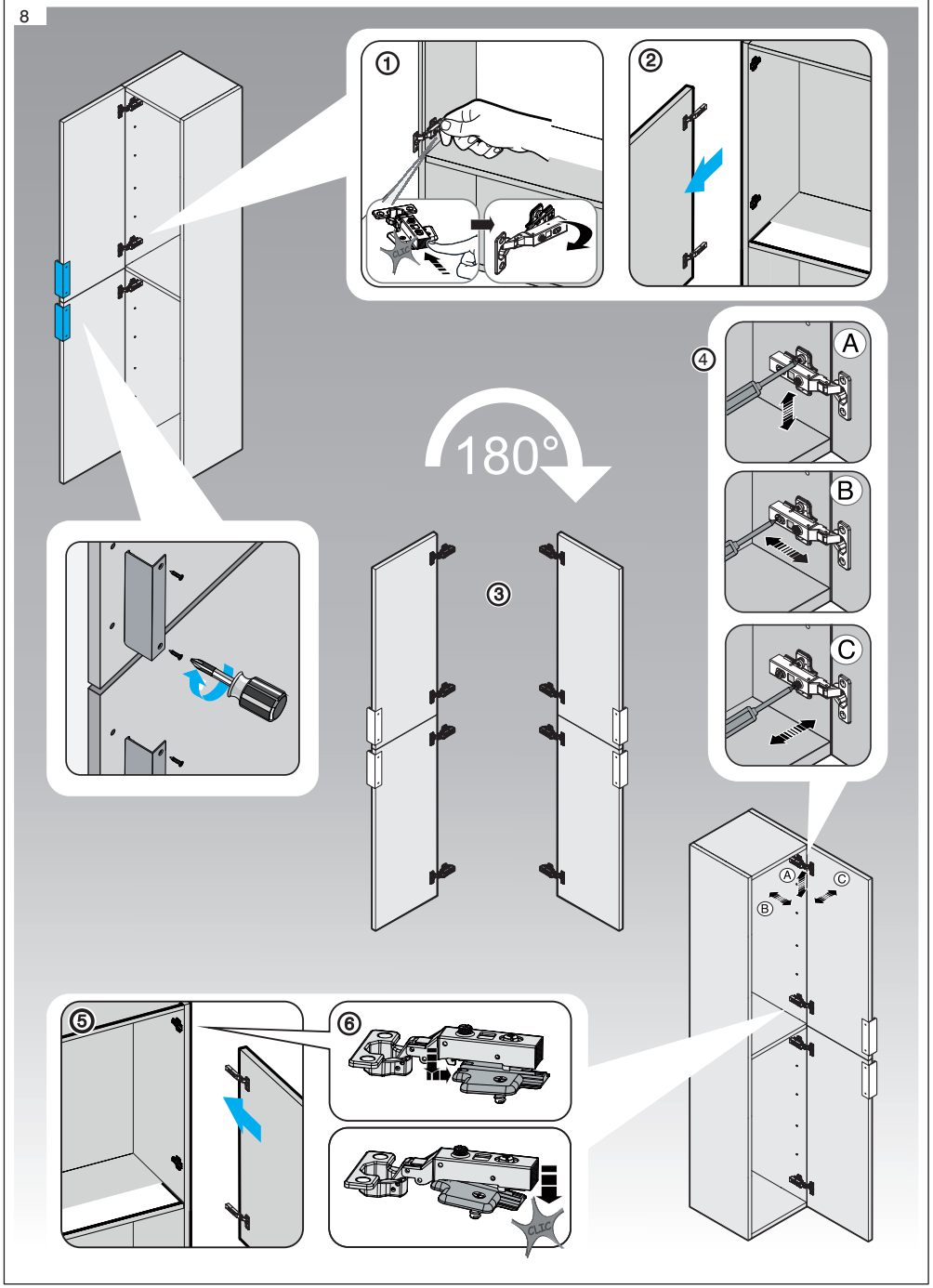
8