?		€	
1	025501	60,00	3
2	025421	29,00	1
3	068680	228,00	7
4	068683	84,00	1
5	025510	48,00	1
6	025503	29,00	1
7	025500	35,00	3
8	024308	21,00	3
9	025512	31,00	3
10	068684	46,00	3
11	025409	35,00	3
12	025439	29,00	3
13	025517	50,00	1
14	051230	34,00	3
15	025504	24,00	1
16	025414	58,00	1
17	025578	34,00	3
18	025433	29,00	1
19	025431	49,00	3
20	025438	58,00	3
21	068674	114,00	7
22	068673	172,00	7
98	025420	24,00	1

▶ 000
▶ 01/12
▶ GT2

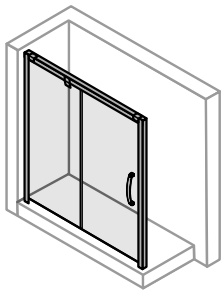
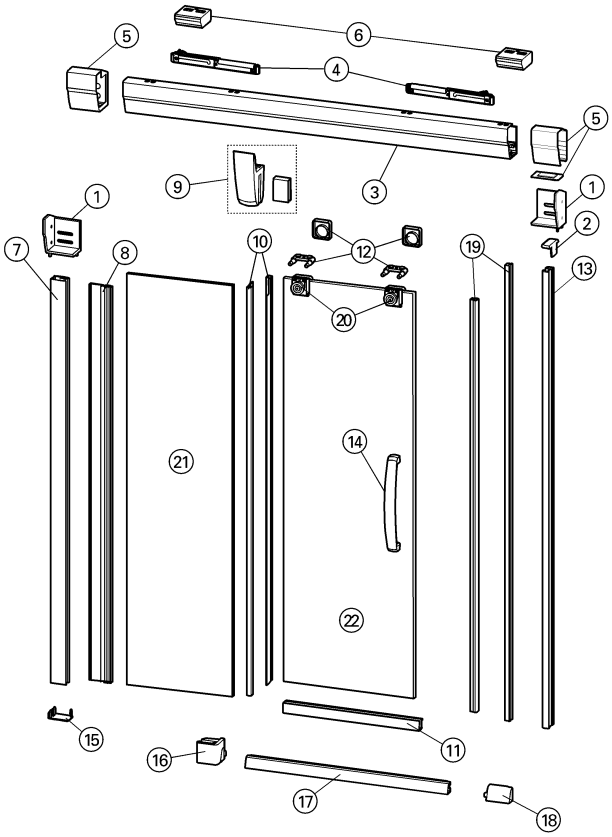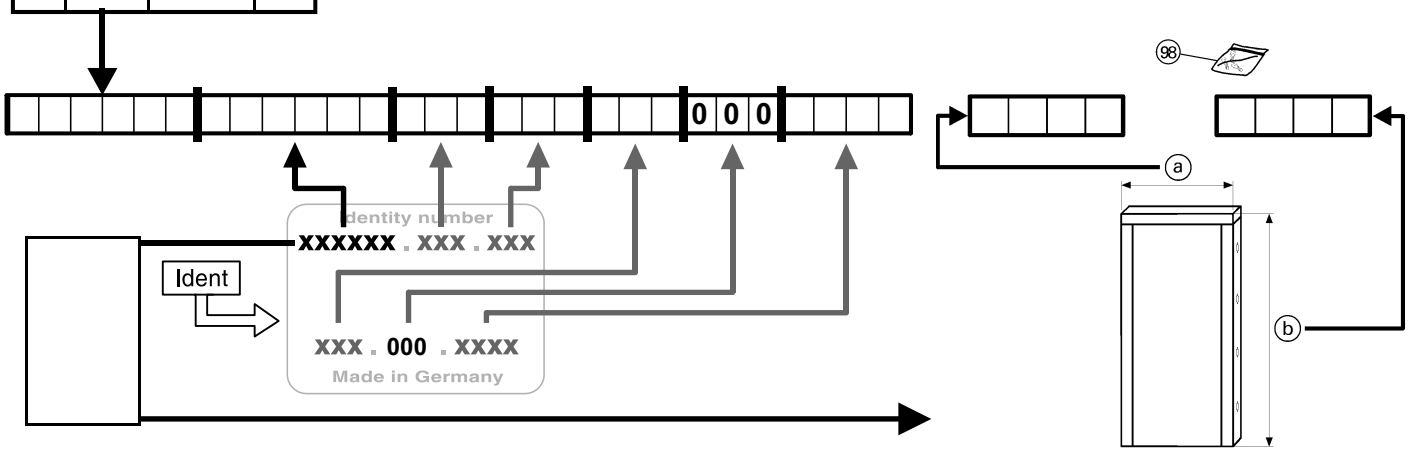
D82
P82