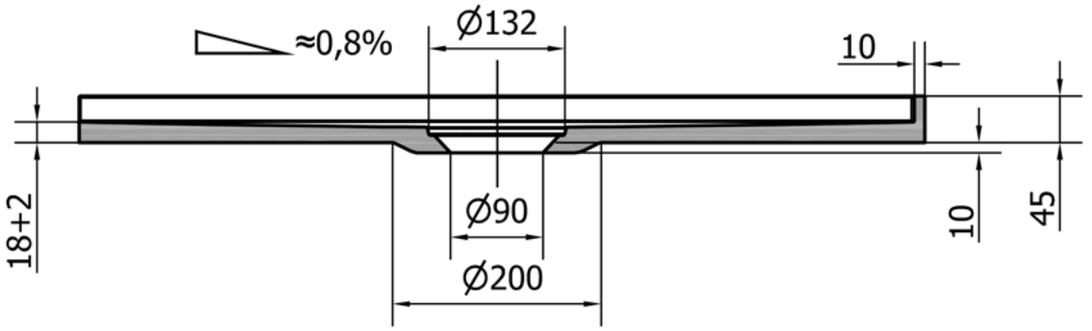
≈0,8%
Ø132
10
18+2
Ø90
Ø200
10
45

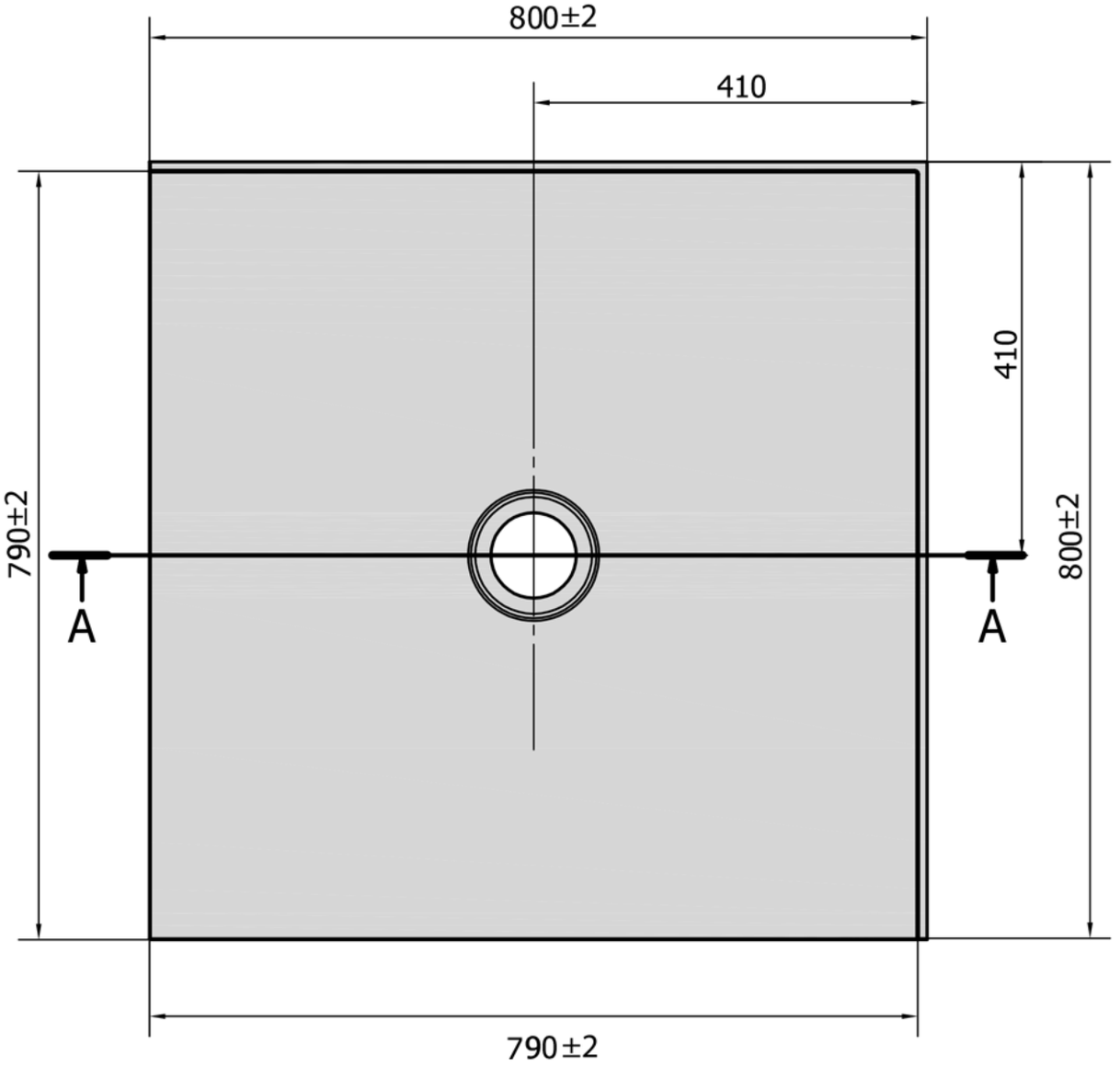
800±2
410
410
790±2
800±2
A
A
790±2