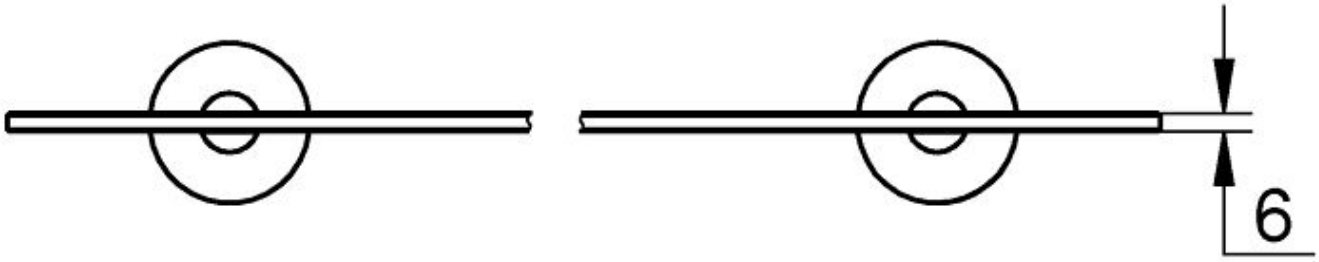
6

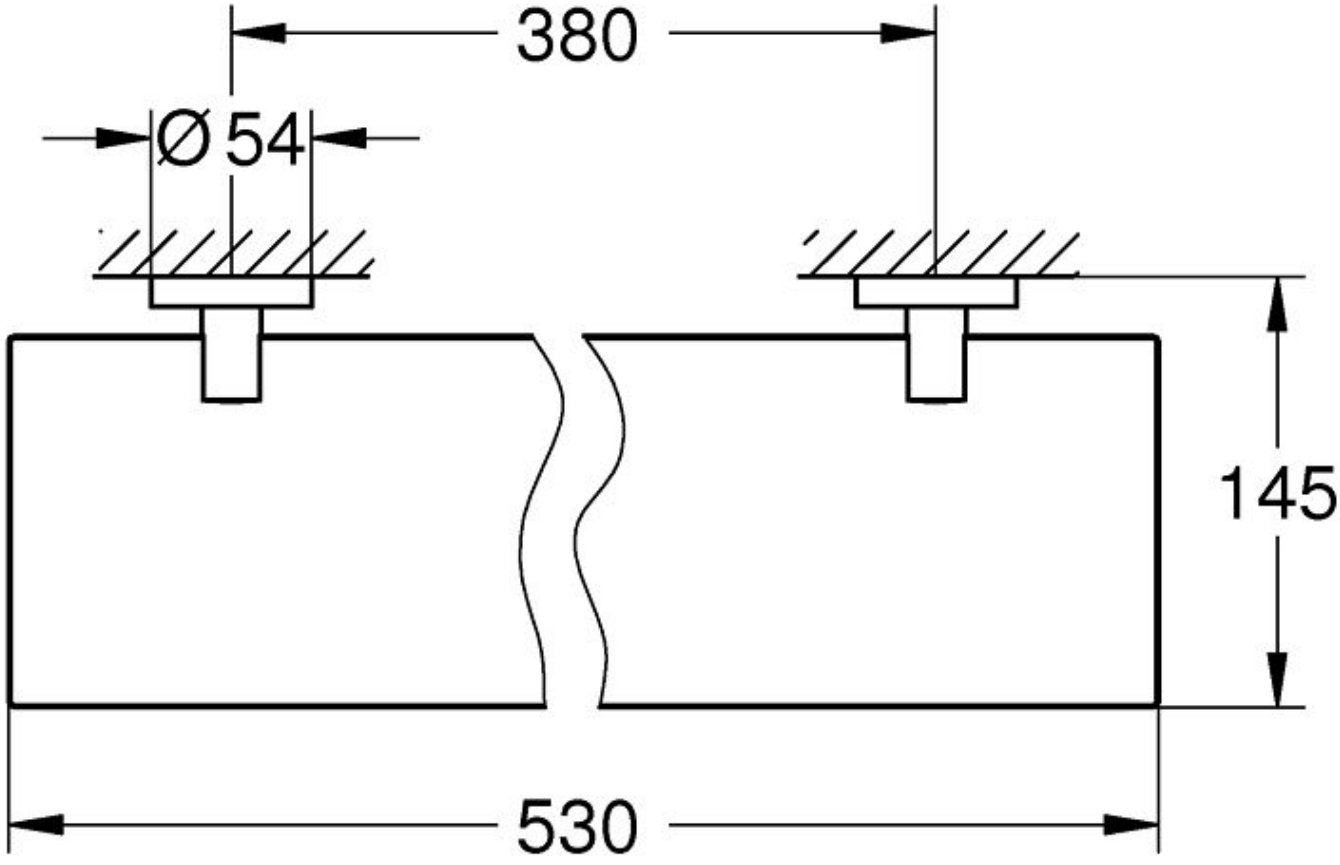
380
Ø 54
145
530