?		€	
1	025322	10,00	3
2	025304	22,00	3
3	056002	26,00	1
4	060572	42,00	1
5	056004	18,00	1
6	041410	9,00	1
7	059727	26,00	1
8	025310	42,00	1
9	025301	60,00	3
10	025305	32,00	1
11	025303	60,00	3
12	025371	24,00	1
13	025308	24,00	1
14	025307	23,00	1
15	068656	90,00	3
16	063375	18,00	1
17	025317	10,00	1
18	059629	9,00	1
19	059625	40,00	1
20	025316	45,00	3
21	059628	18,00	1
22	059627	13,00	1
23	025359	343,00	7
24	025358	263,00	7
98	025330	30,00	1

▶ 000
▶ 03/12
▶ SFT-R

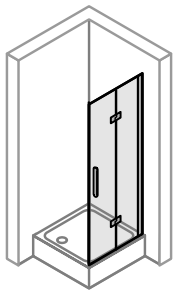
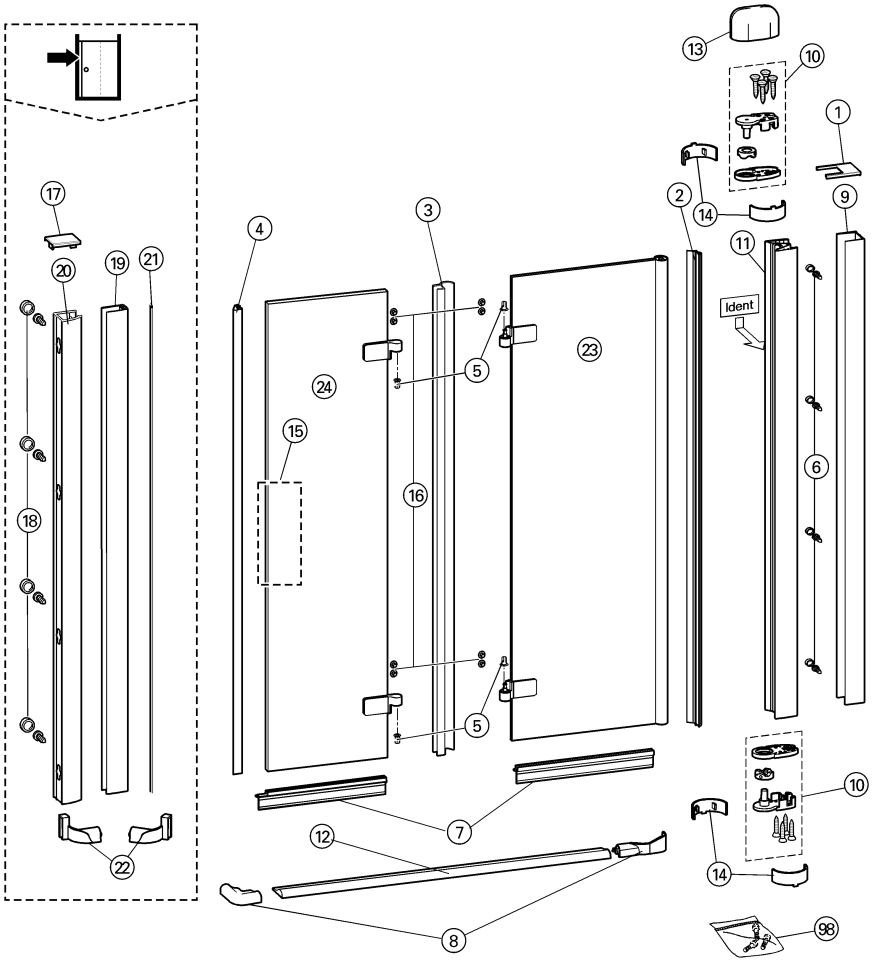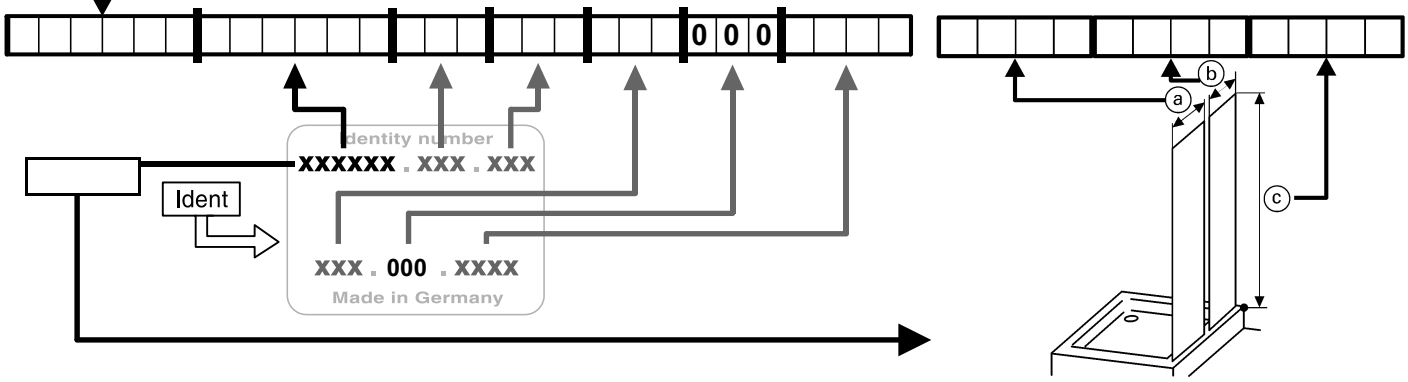
FAI