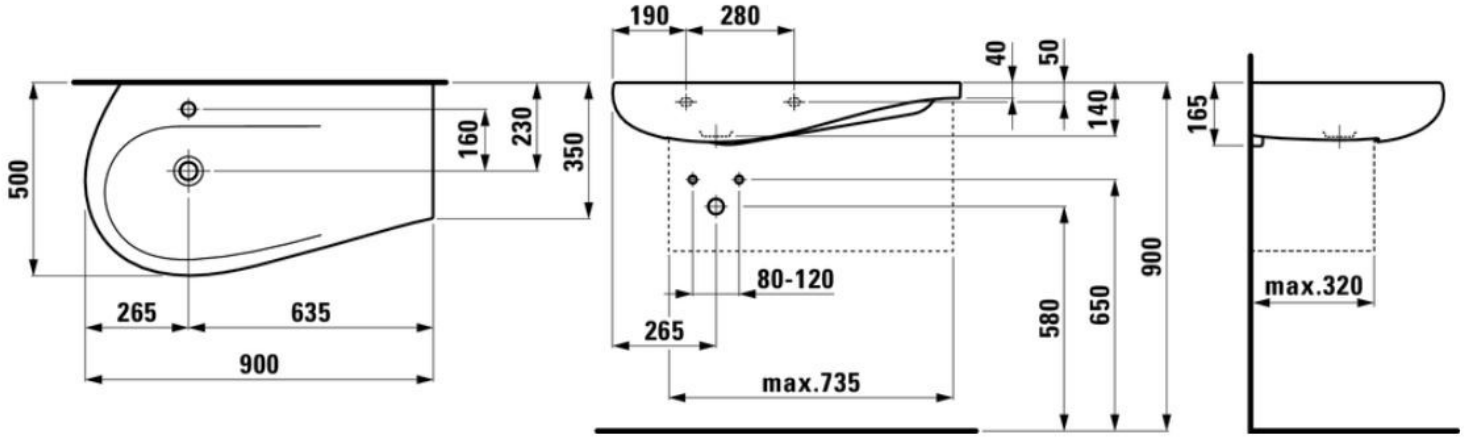
500
160
230
350
265
635
900
190
280
40
50
140
165
80-120
265
max.735
580
650
900
max.320