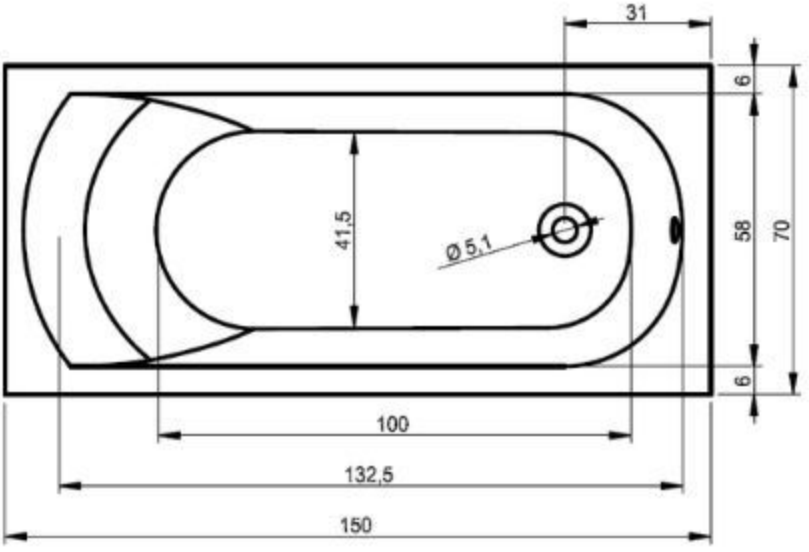
31
6
41,5
Ø 5,1
58
70
6
100
132,5
150

3,5
6
Ø 5,1
(39,5)
43