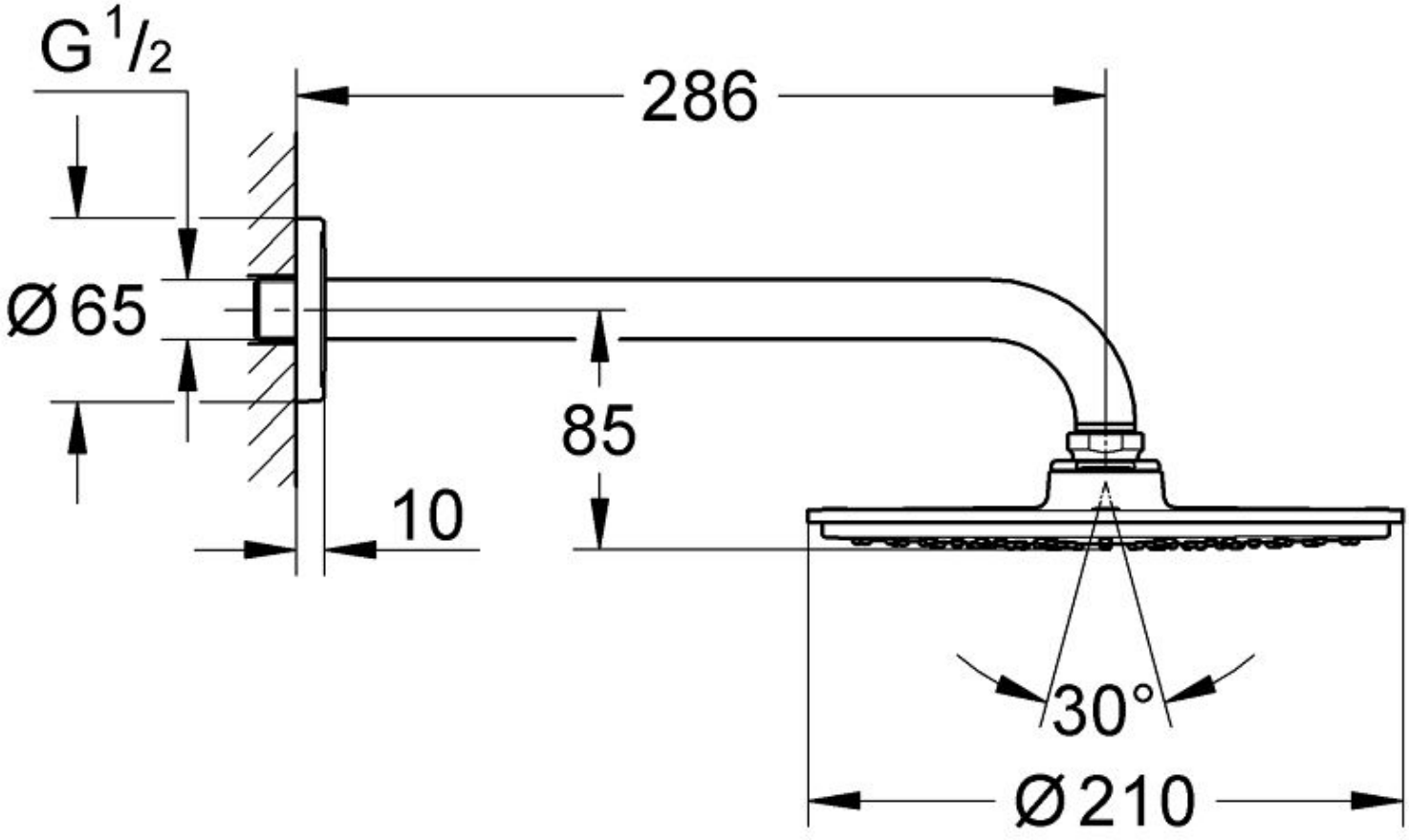
G 1/2
286
Ø65
85
10
30°
Ø210