NATUREL®

Installation and maintenance instructions, Návod k montáži a údržbě, Návod na montáž a údržbu,
Installations- und Wartungsanweisungen, Инструкция по установке и обслуживанию,
Instrucciones de instalación y mantenimiento, Telepítési és karbantartási utasítások

Rebated door frames/ zárubně pro dveřní křídla s polodrážkou / zárubne pre poldrážkové dvere /
Türrahmen mit Überlappung / коробки для распашных дверей / marcos de puerta rebatidos / visszavont ajtókeretek

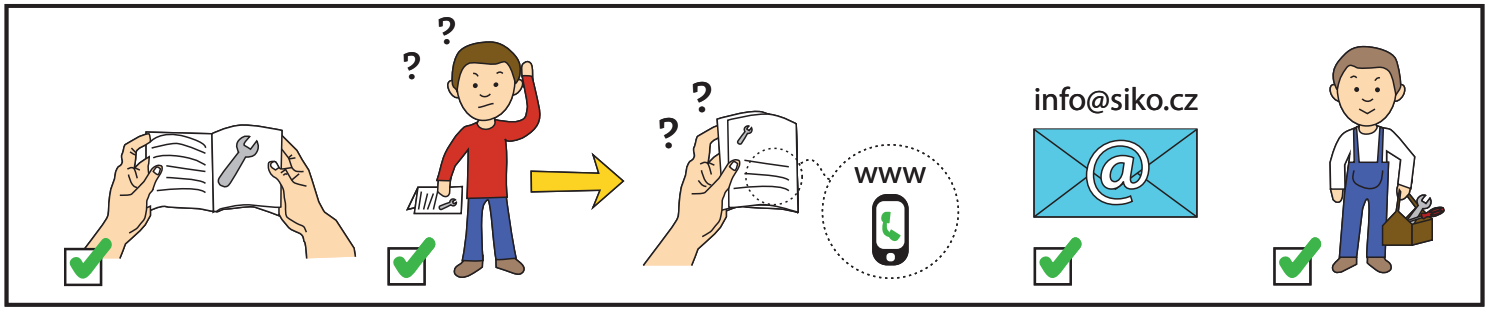


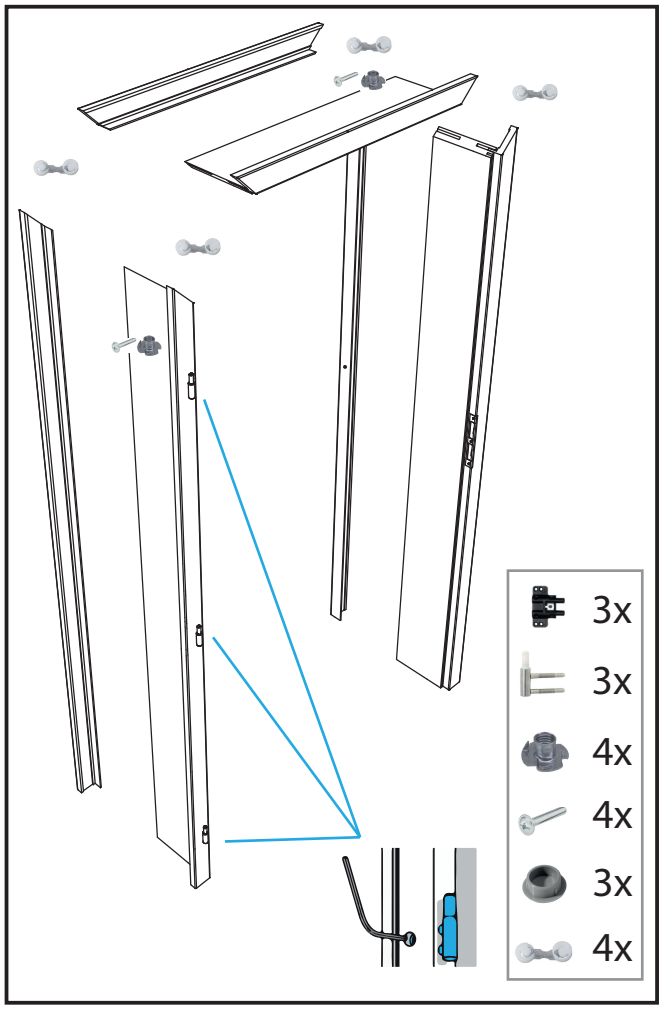


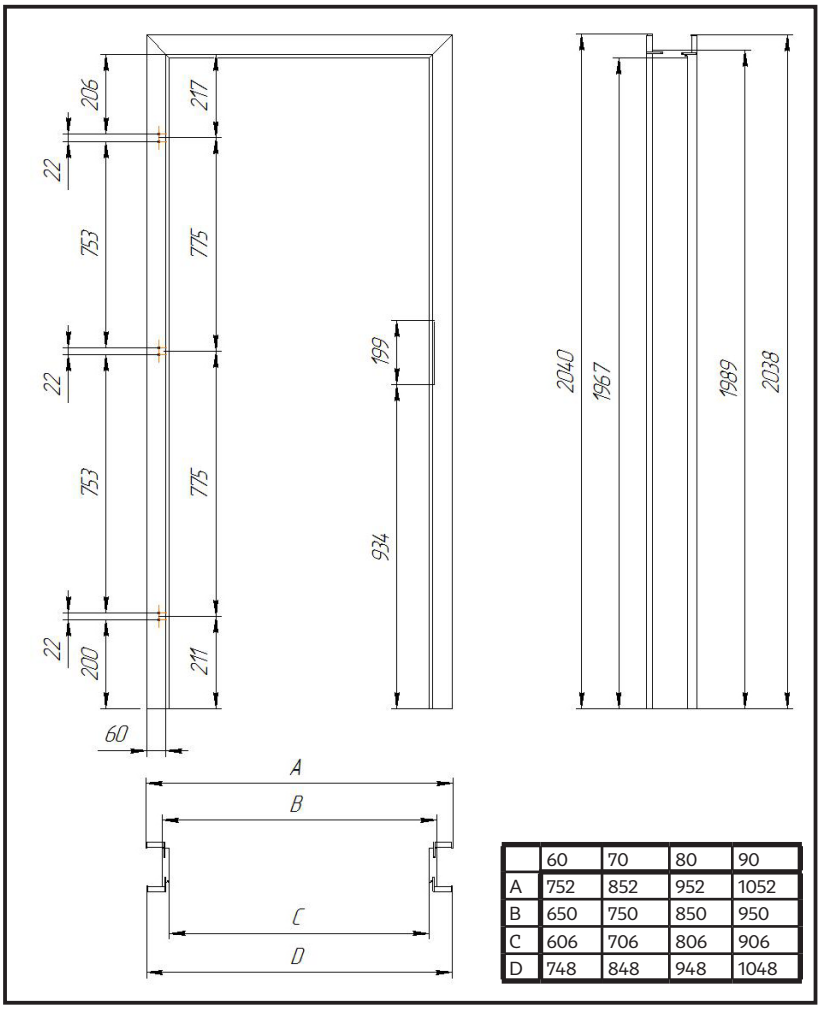


| | 60 | 70 | 80 | 90 |
|---|---|---|---|---|
| A | 752 | 852 | 952 | 1052 |
| B | 650 | 750 | 850 | 950 |
| C | 606 | 706 | 806 | 906 |
| D | 748 | 848 | 948 | 1048 |

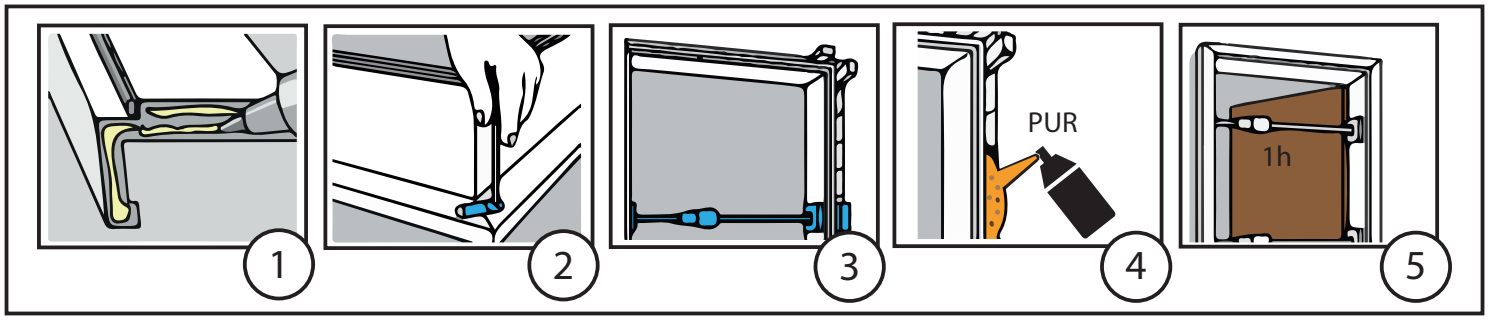


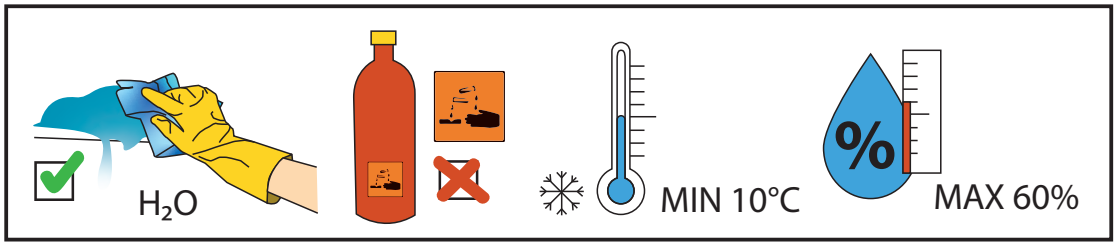


Made in UA.

Dovozce:

SIKO KOUPELNY a.s.
Skorkovská 1310, 190 00 Praha 9
IČO: 26065801