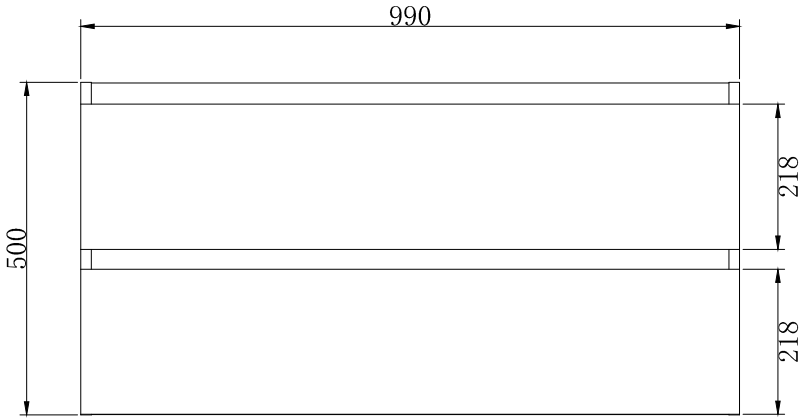
990
500
218
218

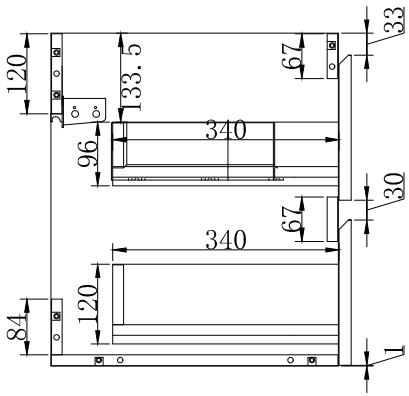
120
133.5
67
33
340
96
30
67
340
120
84
1

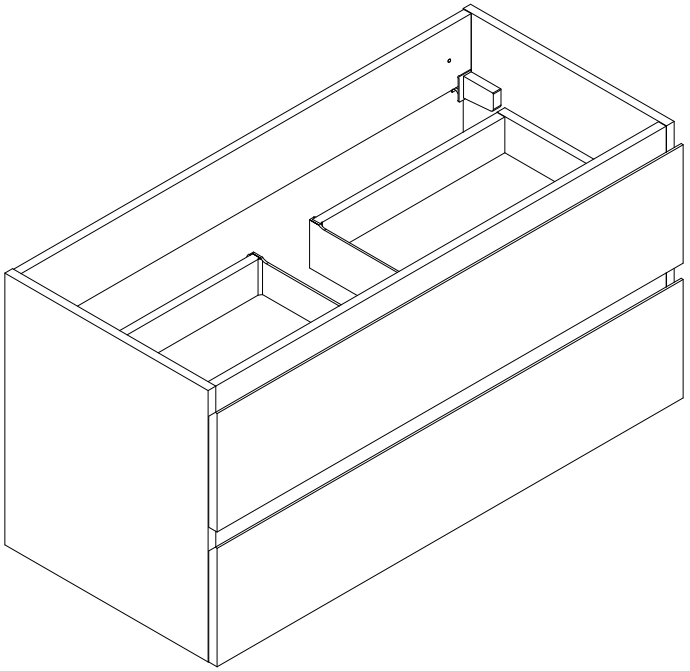

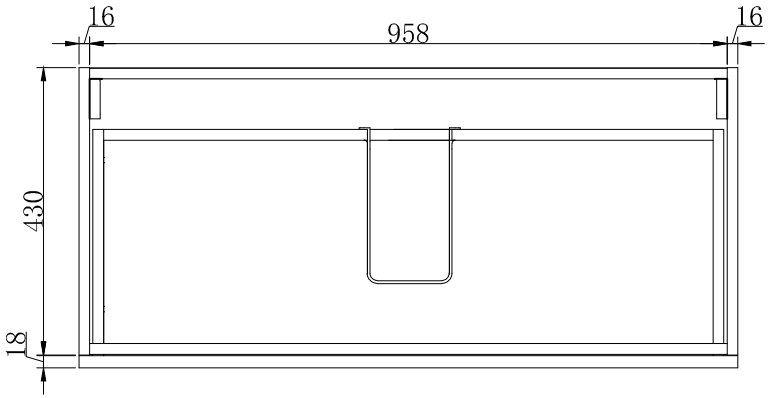
16
958
16
430
18

SAT

A–A

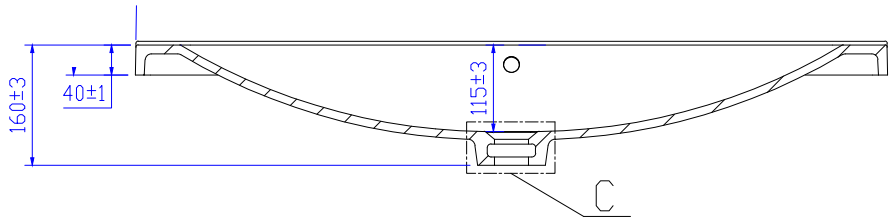
160±3
40±1
115±3
C

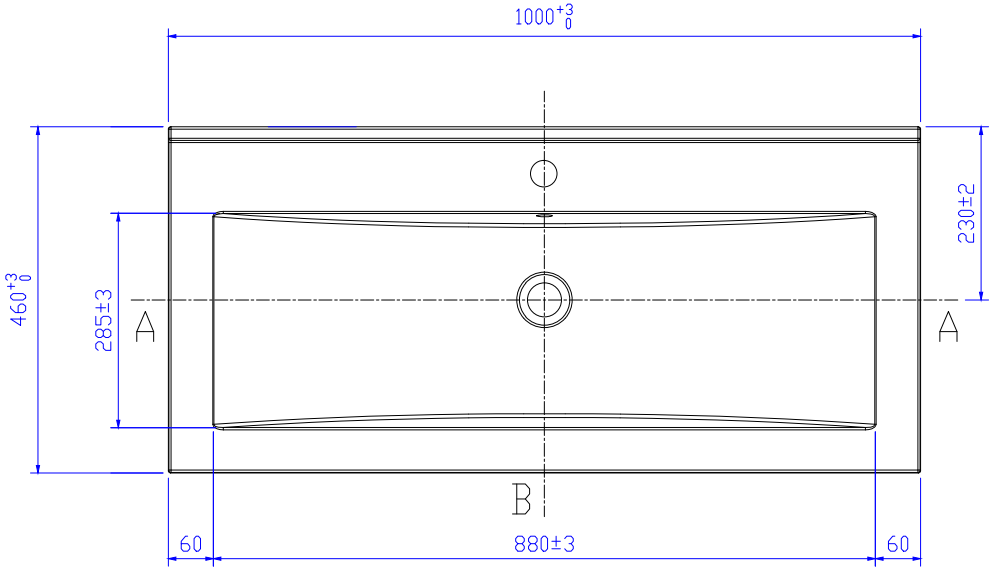
1000+3 0
460+3 0
285±3
230±2
A
A
B
60
880±3
60

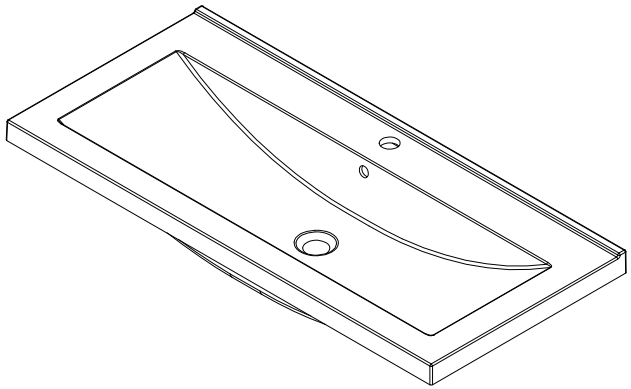

C
1:1

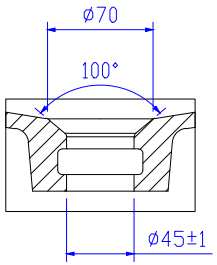
ø70
100°
ø45±1

SAT