BEMETA®

Fén s držákem
Hairdryer with holder
Haartrockner

945233066

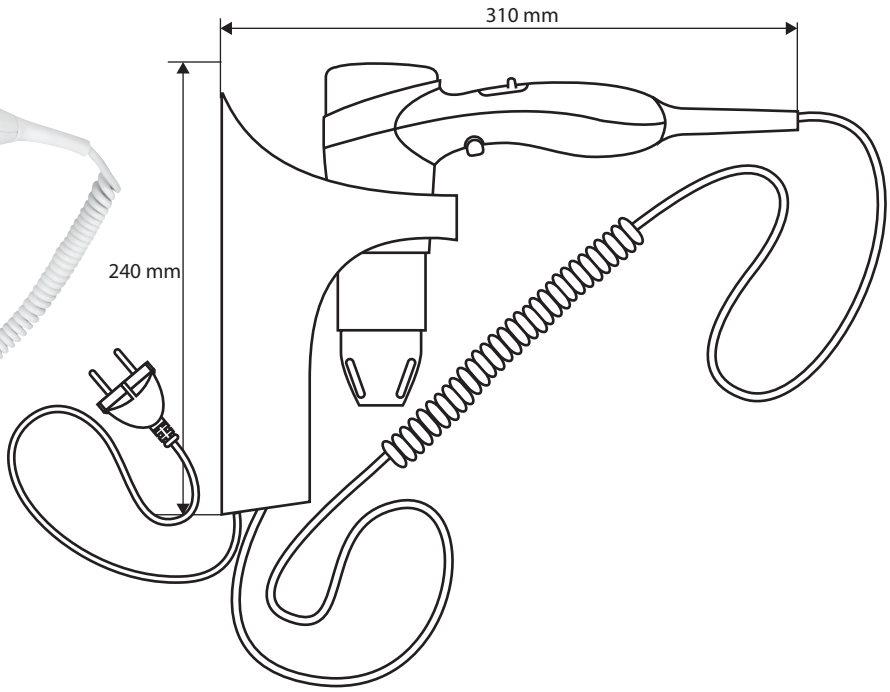

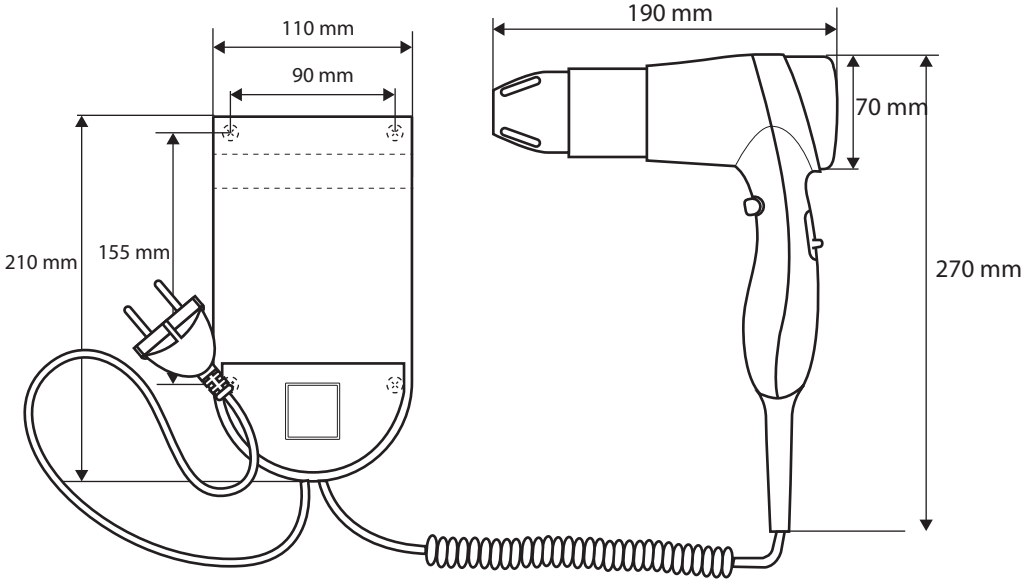

Parametry / Features / Eigenschaften

šířka / width / Breite:	110 mm
výška / height / Höhe:	240 mm
hloubka / depth / Tiefe:	310 mm
materiál / material / Material:	plast / plastic / Kunststoff

Jmenovité napětí/ Feeding tension/ Nennspannung:	220-240 V
Frekvence/ Frequency/ Frequenz:	50/60 Hz
Jmenovitý příkon / input power / Leistungsaufnahme	max. 1400 W
Výkon/ Performance/ Leistung	630-1400 W
Délka vývodu / length outlet / Länge Steckdose	800 mm, 600-1400 mm
Hlučnost/ Noise level/ Lautstärke	62 dB
IP:	20
Certifikace/ Certifications/ Zertifikation :	CE

HOTEL