Axor ShowerCollection
Základní těleso pro uzavírací ventil s podomítkovou instalací
Povrchové úpravy: **žádné údaje** Číslo položky: **10971180**

Popis

Vlastnosti

- vhodné pro všechny vrchní sady uzavíracích ventilů
- montáž: při přímém propojení slouží k vedení vody a k přesnému dodržení měr montáže

Volitelné příslušenství

- Prodlužovací sada 25 mm (#96370XXX)

Obrázek výrobku
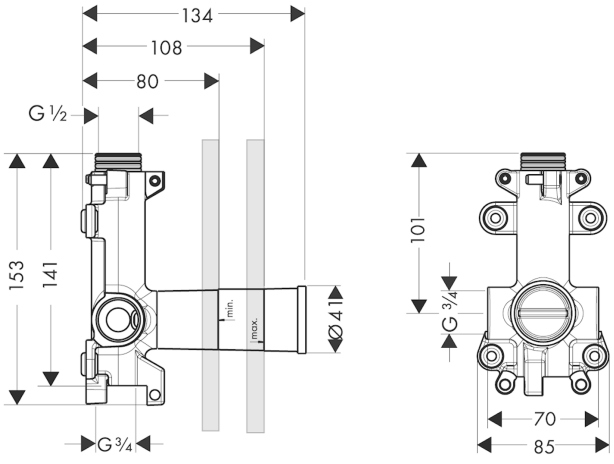
Kótovaný výkres