Logis
Dávkovač tekutého mýdla
Povrchové úpravy: **chrom** Číslo položky: **40514000**

Popis

Vlastnosti

- množství náplně 125 ml
- dávkování po 1,5 ml na střik
- součásti dodávky: dávkovač tekutého mýdla, rozeta, upevňovací materiál, montážní návod

Obrázek výrobku
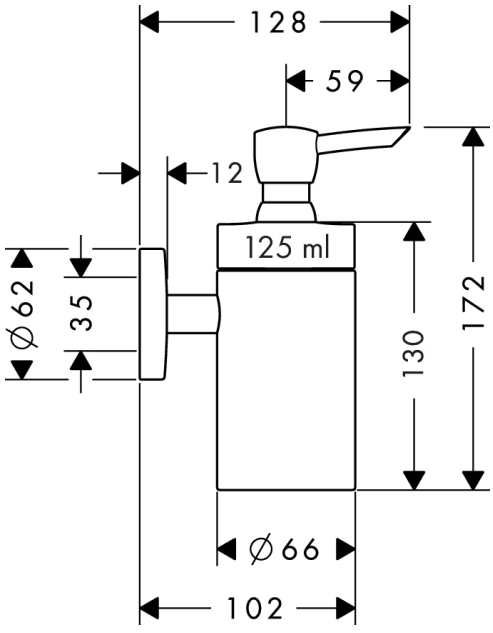
Kótovaný výkres