B.2 Sprchový systém # B24280008010 |< 1220 mm >|

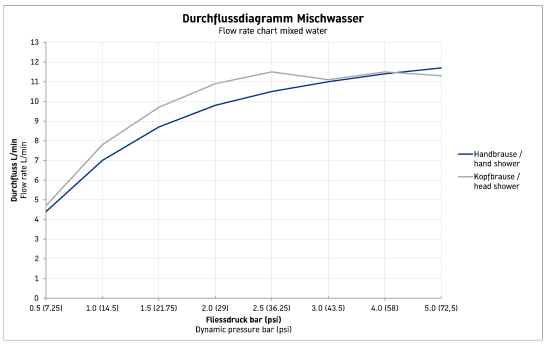

Sprchový systém	Rozměr	Váha	Objednací číslo
Termostatická kartuše, Bezpečnostní zarážka na 38°C, Velikost připojení DN15, Připojení hadice DN15, Průtokové množství 15,3 l/min (3 bary), Horní sprcha nastavitelná v úhlu, otočné sprchové rameno, výškově nastavitelný držák ruční sprchy, Zpětná klapka v přípojce hadice, součástí dodávky je: sprchová hadice 1600 mm, ruční sprcha Ø 97, hlavová sprcha Ø 200mm, doporučený provozní tlak 3-5 barů, Povrch chrom, 1220 mm			
Barvy			
10 Chrom			
Varianta			
Rozchod 150 mm ± 20 mm			B24280008010
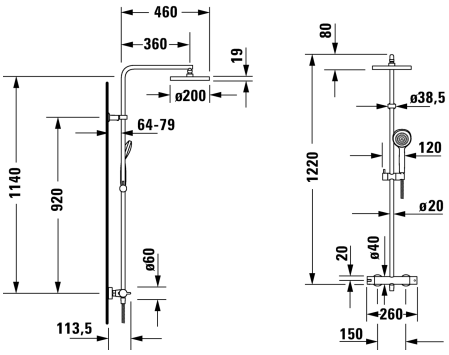
Na všech výkresech jsou uvedeny všechny potřebné rozměry (mm), které podléhají běžným tolerancím. Přesné rozměry lze zjistit pouze přímo na výrobku.