Vekotec
Anschlussverschraubung für Ventilheizkörper

Montage-und Bedienungsanleitung

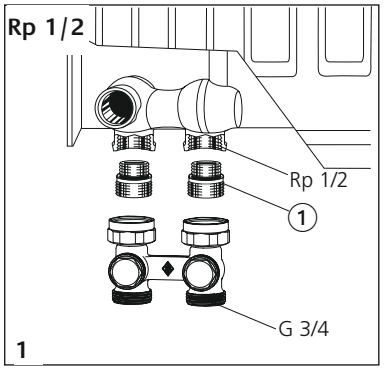

1

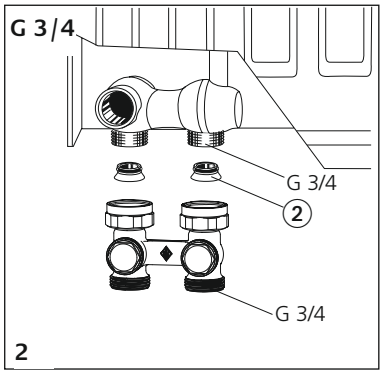

2

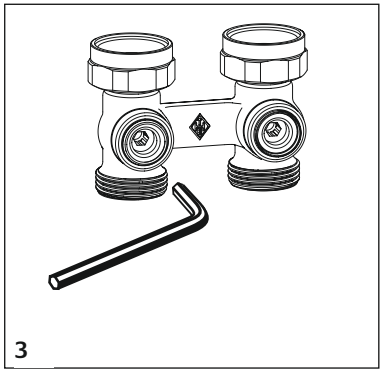
3

Montage

Heizkörperanschluss Rp ½ Innengewinde

Doppelnippel G ¾ x R ½ (selbstdichtend) ① mit Sechskantstiftschlüssel SW 12 auf gleiche Höhe einschrauben (Abb. 1). Vekotec ansetzen, Überwurfmuttern aufschrauben und mit Maulschlüssel (SW 30) festziehen. Zum Schutz der Gummidichtungen Anzugsmoment **max. 25 Nm.**
Auf spannungsfreie Montage achten.

Heizkörperanschluss G ¾ Außengewinde

Ausgleichsstücke ② mit O-Ring voraus in den Heizkörperanschluss drücken (Abb. 2). Vekotec ansetzen, Überwurfmuttern aufschrauben und mit Maulschlüssel (SW 30) festziehen. Zum Schutz der Gummidichtungen Anzugsmoment **max. 25 Nm.**
Auf spannungsfreie Montage achten.

Rohr-Anschluss

Für den Anschluss von Kunststoff-, Kupfer-, Präzisionsstahl- oder Verbundrohr nur die entsprechenden Original HEIMEIER Klemmverschraubungen verwenden. Klemmring, Klemmringmutter und Schlauchtülle sind mit der Größen-Angabe und mit THE gekennzeichnet. Bei metallisch dichtenden Klemmverschraubungen für Kupfer- oder Präzisionsstahlrohr, bei einer Rohrwanddicke von 0,8 – 1,0 mm, zur zusätzlichen Stabilisierung des Rohres Stützhülsen einsetzen. Anzuschließende Rohre rechtwinklig zur Rohrachse ablängen. Rohrenden müssen einwandfrei rund, gratfrei und unbeschädigt sein.

Bedienung

Absperrung

Verschlusskappen abschrauben.

Vor- und Rücklauf der Vekotec-Verschraubung mit einem Sechskantstiftschlüssel SW 5 durch Rechtsdrehen schließen (Abb. 3).

Verschlusskappen wieder aufschrauben.

0550-32.480 028259 TEILE / 03.11
Gedruckt auf chlorfrei gebleichtem Papier.

Technische Änderungen vorbehalten.

TA HEIMEIER · Theodor Heimeier Metallwerk GmbH · Postfach 1124 · 59592 Erwitte · Telefon 02943 891-0 · www.taheimeier.de
International contacts: www.tahydronics.com

HEIMEIER ❯
Thermostatic Control ❯ ENGINEERING ADVANTAGE

GB **Vekotec** Double connection fitting for radiators with integrated valves

F **Vekotec** Raccordement du corps de robinet

NL **Vekotec** Schroefverbinding voor de aansluiting van klepradiatoren

Installation and operating instructions

Installation

Rp ½ internal thread radiator connection
Use WAF 12 Allan key to screw in G ¾ x R ½ double nipples (self-sealing) ① on the same level (Fig. 1). Fit Vekotec in position, screw on union nuts and tighten with open-ended spanner
(WAF 30). To protect rubber seals max. tightening torque: **25 Nm**.
Ensure tension-free installation.

G 3/4 external thread radiator connection
Press compensators ② with O-ring first into radiator connection (Fig. 2). Fit Vekotec in position, screw on union nuts and tighten with open-ended spanner (WAF 30). To protect rubber seals max. tightening torque: **25 Nm.**
Ensure tension-free installation.

Pipe connection
Use only the corresponding HEIMEIER compression fittings for connecting plastic, copper, precision steel or composite pipe. The compression ring, compression ring nut and hose nozzle are marked with the size and with THE. If metall-
sealing compression fittings are used with copper or precision steel pipe, with a pipe wall thickness of 0.8 – 1.0 mm, use supporting sleeves to additionally stabilise the pipe.
Cut pipes to be connected at right angles to the pipe axis. Pipe ends must be perfectly round, free of burrs and undamaged.

Operation

Shut-off
Unscrew end caps.

Turn a WAF 5 Allen key to the right (clockwise) to close off the supply and return of the Vekotec fitting (Fig. 3).

Reinstall end caps.

All rights to technical modifications reserved.

Instructions de montage et d'utilisation

Montage

Raccord pour les radiateurs Rp ½ filet femelle
Visser le raccord fileté double G ¾ x R ½ (autoétanchéifiant) ① avec la clé mâle coudée hexagonale d'ouverture 12 à la même hauteur (Fig. 1). Mettre Vekotec en place, visser les écrous-raccords et serrer à bloc avec la clé à fourche simple d'ouverture 30. Ne pas serrer **à plus de 25 Nm** pour ne pas endommager les joints en caoutchouc.
Veiller à un montage exempt de contrainte.

Raccord pour les radiateurs G 3/4 filet mâle
Enfoncer les pièces de compensation ② avec le joint torique en premier dans le raccord pour les radiateurs (Fig. 2). Mettre Vekotec en place, visser les écrous-raccords et serrer à bloc avec la clé à fourche simple d'ouverture 30. Ne pas serrer **à plus de 25 Nm** pour ne pas endommager les joints en caoutchouc.
Veiller à un montage exempt de contrainte.

Raccord tubulaire
Pour le raccordement de tubes en plastique, en cuivre, en acier de précision ou multicouche, utiliser exclusivement des bagues à compression originales HEIMEIER. Sur la bague de serrage, l'écrou de la bague de serrage et l'embout à olive sont indiqués la taille et le code THE. Dans le cas de bagues à compression à obturation métallique pour tubes en cuivre ou acier de précision, d'une épaisseur de paroi entre 0,8 et 1,0 mm, utiliser des douilles de renforcement pour une meilleure stabilisation du tube.
Sectionner les tubes à raccorder perpendiculairement à l'axe du tube.
Les extrémités des tubes doivent être parfaitement rondes, absolument lisses et sans endommagements.

Utilisation

Fermeture
Desserrer le capuchon.

A l'aide d'une clé mâle pour vis à six pans creux d'ouverture 5, obturer le départ et le retour en tournant vers la droite (Fig. 3).

Revisser le capuchon.

Sous réserve de modifications techniques

Montage- en bedieningshandleiding

Montage

Radiatoraansluiting Rp ½ binnenschroefdraad
Schroef de dubbele nippel G ¾ x R ½ (zelfdichtend) ① met zeskant-stiftsleutel SW 12 op gelijke hoogte in (afb. 1). Plaats Vekotec, schroef de wartelmoeren erop en draai ze vast met de beksleutel (SW 30). Houd ter bescherming van de rubberafdichtingen het aandraaikoppel van
max. 25 Nm aan.
Zorg voor een spanningsvrije montage.

Radiatoraansluiting G 3/4 buitenschroefdraad
Druk de compensatiestukken ② met de O-ring vooruit in de radiatoraansluiting (afb. 2). Plaats de Vekotec, schroef de wartelmoeren erop en draai ze vast met de beksleutel (SW 30). Houd ter bescherming van de rubberafdichtingen het aandraaikoppel van **max. 25 Nm** aan.
Zorg voor een spanningsvrije montage.

Buisaansluiting
Gebruik voor de aansluiting van een kunststof-, koper-, precisiestalen of compositiebuis alléén de desbetreffende originele HEIMEIER klemschroefverbindingen. Klemring, klemringmoer en slangtule zijn gekenmerkt met de maatgegevens en met THE. Maak bij metallisch afdichtende klemschroefverbindingen voor koper- of precisiestaalbuizen met een buiswanddikte van 0,8 mm - 1,0 mm gebruik van steunmanchetten voor een betere stabilisatie van de buis.
Zaag aan te sluiten buizen pas - en wel haaks op de buisas. Buiseinden moeten optimaal rond, braamvrij en onbeschadigd zijn.

Bediening

Blokkeren
Schroef de sluitkappen eraf.

Sluit de voor- en terugloop van de Vekotec-schroefverbinding door deze met een inbussleutel SW 5 naar rechts te draaien (afb. 3).

Schroef de sluitkappen er weer op.

Technische wijzigingen voorbehouden.

Technische Änderungen vorbehalten.

TA HEIMEIER · Theodor Heimeier Metallwerk GmbH · Postfach 1124 · 59592 Erwitte · Telefon 02943 891-0 · www.taheimeier.de
International contacts: www.tahydronics.com

(I) **Vekotec** Raccordo filettato per radiatori a valvola

(E) **Vekotec** Unión roscada de empalme para radiadores con válvula

(RUS) **Vekotec** Узел нижнего подключения для радиаторов с вентелем

Istruzioni di montaggio e per l'uso

Montaggio

Raccordo per radiatori Rp 1/2 filettatura interna
Avvitare il raccordo doppio G ¾ x R ½ (autosigillante) ① con una chiave esagonale da 12 alla stessa altezza (fig. 1). Applicare il Vekotec, avvitare i dadi per raccordi e serrarli a fondo con una chiave fissa (da 30). Per proteggere le guarnizioni di gomma, applicare una coppia di serraggio **massima di 25 Nm.**
Non montare distorcendo i componenti.

Raccordo per radiatori G 3/4 filettatura esterna
Spingere i compensatori ② nel raccordo del radiatore con l'O-Ring in avanti (fig. 2). Applicare il Vekotec, avvitare i dadi per raccordi e serrarli a fondo con una chiave fissa (da 30). Per proteggere le guarnizioni di gomma, applicare una coppia di serraggio massima di 25 Nm.
Non montare distorcendo i componenti.

Collegamento del tubo
Per collegare il tubo di plastica, di rame, di acciaio di precisione o multistrato, utilizzare esclusivamente raccordi filettati di bloccaggio originali HEIMEIER. L'anello di serraggio, il dado dell'anello di serraggio ed il bocchettone flessibile portano i dati sulla grandezza e la sigla THE. Per raccordi filettati a compressione con tenuta metallica per tubi di rame e di acciaio di precisione con spessore di parete pari a 0,8 - 1,0 mm, impiegare manicotti di rinforzo per stabilizzare il tubo stesso.
Accorciare i tubi da collegare tagliandoli ad angolo retto rispetto al loro asse.
Le estremità del tubo devono essere perfettamente circolari, prive di bave e non danneggiate.

Utilizzo

Chiusura
Svitare i tappi.

Con una chiave a brugola da 5 chiudere la mandata ed il ritorno del collegamento a vite Vekotec (fig. 3) girando in senso orario.

Riavvitare i tappi.

Con riserva di modifiche tecniche.

Instrucciones de montaje y de uso

Montaje

Empalme de radiador Rp ½ rosca interior Enroscar el niple doble G ¾ x R ½ (autohermético) ① con la llave hexagonal SW 12 a la misma altura (fig. 1). Colocar el Vekotec, enroscar las tuercas de racor y apretar con la llave de boca (SW 30). Para proteger las juntas de goma par de apriete **máx. 25 Nm.**
Respetar un montaje sin tensiones.

Empalme de radiador G 3/4 rosca exterior
Apretar las piezas de compensación ② primero con junta tórica en el empalme del radiador (fig. 2). Colocar el Vekotec, enroscar las tuercas de racor y apretar con la llave de boca (SW 30). Para proteger las juntas de goma par de apriete máx. 25 Nm. Respetar un montaje sin tensiones.

Conexión del tubo
Utilizar únicamente las atornilladuras de apriete originales de HEIMEIER correspondientes para la conexión de tubos de plástico, cobre, acero de precisión o material combinado. El anillo de apriete, la tuerca y la boquilla portatubo llevan marcados las dimensiones y el THE. En atornilladuras de apriete para el sellado metálico en tubos de cobre o de acero de precisión, con un grosor de pared de tubo entre 0,8 y 1,0 mm, utilice manguitos de apoyo para una estabilización adicional del tubo.
Cortar a medida los tubos a conectar realizando un corte perpendicular al eje del tubo. Los extremos del tubo tienen que ser perfectamente circulares, no presentar rebarbas ni estar dañados.

Funcionamiento

Bloqueo
Desenroscar las caperuzas de cierre.

Cerrar el avance y reflujo del racor Vekotec con una llave de pipa hexagonal SW 5 girando a la derecha (fig. 3).

Enroscar de nuevo las caperuzas de cierre.

Reservado el derecho a modificaciones técnicas.

Инструкция по монтажу и обслуживанию

Монтаж

Узел нижнего подключения к радиатору с внутренней резьбой Rp ½
Заверните на одинаковую глубину двойные ниппели G ¾ x R ½ (самоуплотняющиеся) ① с помощью шестигранного ключа на 12 мм (рис. 1). Установите Vekotec, заверните накидные гайки и туго затяните их рожковым ключом на 30 мм. Для защиты резиновых прокладок момент затяжки макс. 25 Нм. Следите за тем, чтобы вследствие монтажа не возникали ненужные напряжения.

Узел нижнего подключения к радиатору с наружной резьбой G ¾
Вначале вставьте в штуцер радиатора отопления путём вдавливания компенсационные детали ② с уплотнительным кольцом круглого сечения (рис. 2). Установите Vekotec, заверните накидные гайки и туго затяните их рожковым ключом на 30 мм. Для защиты резиновых прокладок момент затяжки макс. 25 Нм.
Следите за тем, чтобы вследствие монтажа не возникали ненужные напряжения.

Подсоединение трубы
Используйте для подсоединения пластиковых, медных, прецизионных стальных или многослойных труб только соответствующие оригинальные зажимные штуцерные соединения HEIMEIER. Зажимное кольцо, гайка зажимного кольца и наконечник трубы имеют обозначение размера и буквы THE. В случае зажимных штуцерных соединений с уплотнением металл по металлу для медных или прецизионных стальных труб с толщиной стенки 0,8 - 1,0 мм используйте поддерживающие гильзы для стабилизации трубы. Соединяемые трубы необходимо укоротить до нужной длины под прямым углом к оси трубы. Концы труб должны быть круглой формы и не должны иметь повреждений, и заусенцев.

Обслуживание

Перекрытие
Открутите крышки.

Соедините напорную и сливную части узла нижнего подключения Vekotec путём поворота по часовой стрелке с помощью шестигранного ключа на 5 мм (рис. 3).

Заверните на место крышки.

Оставляем за собой право на внесение изменений, обусловленных модернизацией.

Technische Änderungen vorbehalten.

HEIMEIER ›
Thermostatic Control › ENGINEERING ADVANTAGE

(PL) **Vekotec** podwójne przyłącze do grzejnika

(CZ) **Vekotec** Připojovací uzavíratelné šroubení pro otopná tělesa ventil-kompakt

(SK) **Vekotec** Pripájacie šroubenie pre ventilové vykurovacie telesá

Instrukcja montażu i obsługi

Montaż

Przyłącze grzejnikowe z gwintem wewnętrznym Rp ½
Kluczem imbusowym RK 12 wkręcić złączkę podwójną G ¾ x R ½ (samouszczelniającą) ① na tę samą wysokość (rys. 1). Przyłożyć Vekotec, przykręcić nakrętki kołpakowe i dokręcić kluczem maszynowym płaskim (RK 30). Aby nie uszkodzić uszczelek, nie przekraczać **maks. momentu dokręcania 25 Nm.**
Dopilnować, aby nie występowały naprężenia montażowe.

Przyłącze grzejnikowe z gwintem wewnętrznym G ¾
Elementy wyrównawcze ② z o-ringiem wcisnąć wcześniej w złącze grzejnikowe (rys. 2). Przyłożyć Vekotec, przykręcić nakrętki kołpakowe i dokręcić kluczem maszynowym płaskim (RK 30). Aby nie uszkodzić uszczelek, nie przekraczać **maks. momentu dokręcania 25 Nm.**
Dopilnować, aby nie występowały naprężenia montażowe.

Podłączanie rur
Do podłączania rur z tworzyw sztucznych, miedzi, rur precyzyjnych ze stali lub rur zespolonych stosować należy wyłącznie oryginalne zaciski gwintowane firmy HEIMEIER. Pierścień zaciskowy, nakrętka pierścienia zaciskowego i końcówka przewodu giętkiego są oznaczone wymiarem oraz symbolem THE. W przypadku dwuzłączek gwintowanych zaciskowych z uszczelnieniem metalowym przeznaczonych do rur miedzianych lub rur ze stali precyzyjnej o grubościach ścianek 0,8 – 1,0 mm do wzmacniania rur stosować należy dodatkowe tulejki rozporowe.
Przeznaczone do montażu rury przycinać na długość pod kątem prostym do osi. Końcówki rur muszą być idealnie okrągłe, pozbawione zadziorów oraz nieuszkodzone.

Obsługa

Odcięcie
Odkręcić nakrętki.

Zamknąć zasilanie i powrót dwuzłączki Vekotec kluczem kołkowym sześciokątnym RK 5, obracając go w prawo
(rys. 3).

Ponownie przykręcić zakrętki.

Zmiany techniczne zastrzeżone.

Návod k montáži a obsluze

Montáž

Připojení topného tělesa Rp ½ s vnitřním závitem
Přechodku G ¾ x R ½ (samotěsnící) ① našroubujte pomocí inbusového klíče vel. 12 do stejné výšky (obr. 1). Nasaďte Vekotec, našroubujte převlečnou matici a dotáhněte stranovým klíčem (SW 30). Z důvodu ochrany gumových těsnění použijte utahovací moment **max. 25 Nm.**
Dbejte na provedení montáže bez napětí.

Přípojka topného tělesa G ¾ s vnějším závitem
Nejdříve do přípojky topného tělesa zatlačte vyvažovací tělíska ② s O-kroužky (obr. 2). Nasaďte Vekotec, našroubujte převlečnou matici a dotáhněte stranovým klíčem (vel. 30). Z důvodu ochrany gumových těsnění použijte utahovací moment **max. 25 Nm.**
Dbejte na provedení montáže bez napětí.

Připojení potrubí
Chcete-li připojit plastovou, měděnou, přesnou ocelovou nebo vícevrstvou plastovou trubku, používejte výhradně odpovídající originální svěrné šroubení firmy HEIMEIER. Svěrný kroužek, svěrná matice a vsuvka jsou označeny údajem o velikosti a písmeny THE. U kovově těsnících svěrných šroubení pro měděné trubky a při šířce stěny trubky 0,8 – 1,0 mm doporučujeme z důvodu dodatečné stabilizace trubky použít opěrná pouzdra. Trubky určené k připojení zkracujte v pravém úhlu k ose trubky. Konce trubek musí být dokonale kulaté, bez výčnělků a nepoškozené.

Obsluha

Uzavření
Odšroubujte ochranná víčka.

Přívod a zpátečku šroubení Vekotec uzavřete pomocí klíče s vnitřním šestihranem vel. 5 otáčením doprava (obr. 3).

Znovu našroubujte ochranná víčka.

Technické změny vyhrazeny.

Návod na montáž a obsluhu

Montáž

Prípojka vykurovacieho telesa Rp ½ vnútorný závit
Zaskrutkujte dvojitú vsuvku G ¾ x R ½ (samotesniacu) ① pomocou kľúča na skrutky s vnútorným šesťhranom SW 12 do rovnakej výšky (obr. 1). Nasaďte Vekotec, naskrutkujte prievlečné matice a dotiahnite pomocou kľúča (SW 30). Na ochranu gumových tesnení uťahovací moment **max. 25 Nm.**
Dbajte na montáž bez pnutia.

Prípojka vykurovacieho telesa G ¾ vonkajší závit
Vyrovnávacie kusy ② s O-krúžkom vopred vtlačte do prípojky vykurovacieho telesa (obr. 2). Nasaďte Vekotec, naskrutkujte prievlečné matice a dotiahnite pomocou kľúča (SW 30). Na ochranu gumových tesnení použite uťahovací moment **max. 25 Nm.**
Dbajte na montáž bez pnutia.

Pripojenie potrubia
Na pripojenie plastového, medeného, presného oceľového alebo kompozitného potrubia používajte len príslušné originálne svorné skrutkové spoje HEIMEIER. Svorný krúžok, zvieracia matica a kon-covka hadice sú označené údajom o veľkosti a THE. Pri kovových tesniacich svorných skrutkových spojoch pre medené alebo presné oceľové potrubia s hrúbkou stien 0,8 - 1,0 mm nasaďte oporné puzdrá na dodatočnú stabilizáciu potrubia.

Pripájané potrubia zarežte v pravom uhle k osi potrubia. Konce potrubia musia byť bezchybne zaokrúhlené, bez ostrín a nepoškodené.

Obsluha

Uzavretie
Odskrutkujte ochranné krytky.

Zatvorte prívod a spiatočku skrutkového spoja Vekotec otáčaním vpravo pomocou kľúča na skrutky s vnútorným šesťhranom SW 5 (obr. 3).

Ochranné krytky znova naskrutkujte.

Technické zmeny vyhradené.

Technische Änderungen vorbehalten.

TA HEIMEIER · Theodor Heimeier Metallwerk GmbH · Postfach 1124 · 59592 Erwitte · Telefon 02943 891-0 · www.taheimeier.de
International contacts: www.tahydronics.com

(H) Vekotec csatlakozó csavarzat beépített szelepes radiátorokhoz
(HR) Vekotec Priključni vijčani spoj za radijatore s ventilom
(GR) Vekotec Βιδωτή σύνδεση για θερμαντικά σώματα βαλβίδας

Szerelési és kezelési útmutató

Felszerelés

Fűtőtest-csatlakozó, Rp ½ belső menet
Csavarja be 12-es imbusz kulccsal mindkét G ¾ x R ½-os Vekotec közcsavart ① (öntömítő) hasonló mélységig (1. ábra). Majd csavarja fel a Vekotec-et és 30-as franciakulccsal húzza meg a hollandikat, tömítések védelme érdekében **max. 25 Nm**-es nyomatékkal. Ügyeljen arra, hogy a felszereléskor ne feszüljön a Vekotec csatlakozó csavarzat.

Fűtőtest-csatlakozó, G 3/4 külső menet
Helyezze be a kónuszos közdarabokat a fűtőtest-csatlakozójába (2. ábra). Majd csavarja fel a Vekotec-et és 30-as franciakulccsal húzza meg a hollandikat, tömítések védelme érdekében **max. 25 Nm**-es nyomatékkal. Ügyeljen arra, hogy a felszereléskor ne feszüljön a Vekotec csatlakozó csavarzat.

Csőcsatlakozó
Műanyag-, réz, precíziós acél- vagy többrétegű műanyag cső csatlakoztatásához csak a megfelelő eredeti HEIMEIER szorítógyűrűs kötést szabad használni. A szorítógyűrű, a szorítógyűrű anyája és a kónuszos tömlővég méretjelöléssel és THE márkajelzéssel van ellátva. 0,8 - 1,0 mm-es falvastagságú réz- vagy precíziós acélcsövekhez való fémes tömítésű szorítógyűrűs kötések alkalmazása esetén a cső stabilitásának további növelése támasztóhüvelyeket kell alkalmazni. A csatlakoztatni kívánt csöveket a csőtengelyre merőlegesen kell méretre vágni.
A csővégeknek kifogástalanul kereknek, sorjátlannak és sérülésmentesnek kell lenniük.

Kezelés

Lezárás
Tekerje le a zárósapkákat.

Egy 5-ös imbusz kulcs segítségével zárja el (jobbra forgatni) a Vekotec csavarzat előremenő- és visszatérő-ágát (3. ábra).

A zárósapkákat tekerje vissza.

A műszaki jellegű változtatások joga fenntartva.

Uputa za montažu i uporabu

Montaža

Priključak radijatora s unutrašnjim navojem Rp ½
Dvostruku samobrtveći spojnicu G ¾ x R ½ ① sa imbusom SW 12 zavijčati na istu visinu (slika 1). Postaviti Vekotec, zavijčati matice i pričvrstiti sa čeljusnim ključem (SW 30). Za zaštitu gumenih brtvi koristiti stezni moment od **max. 25 Nm.** Paziti na montažu bez naprezanja.

Priključak radijatora s vanjskim navojem G 3/4
Konusne spojnice ② sa O prstenom sprijeda utisnuti u priključak na radijator (slika 2). Postaviti Vekotec, zavijčati matice i pričvrstiti sa čeljusnim ključem (SW 30). Za zaštitu gumenih brtvi koristiti stezni moment od max. 25 Nm. Paziti na montažu bez naprezanja.

Priključak za cijev
Za priključivanje plastičnih, bakrenih, preciznih čeličnih ili spojnih cijevi koristiti samo odgovarajuće stezne vijke od HEIMEIER-a. Stezni prsten, matica steznog prstena i nastavak crijeva su označeni sa veličinama i sa oznakom THE. Kod navojnih spojnica s metalnim brtvljenjem za bakrene ili precizne čelične cijevi, s debljinom stjenke cijevi od 0,8
do 1,0 mm, potrebno je umetnuti potporne košuljice u svrhu dodatne čvrstoće cijevi. Priključak cijevi izvesti pravokutno
u odnosu na osovinu cijevi. Krajevi cijevi moraju biti zaobljeni, bez rubova i neoštećeni.

Uporaba

Zatvaranje
Odvijčati poklopac.

Polazni i povratni vod zatvoriti okretanjem Vekotec-vijčanog spoja u desno sa imbus ključem SW 5 (slika 3).

Ponovno zavijčati poklopce.

Tehničke izmjene pridržane.

Οδηγίες εγκατάστασης και χειρισμού

Εγκατάσταση

Σύνδεση θερμαντικού σώματος Rp ½ εσωτερικό σπείρωμα
Βιδώστε το διπλό μαστό G ¾ x R ½ (με αυτόματη στεγανοποίηση) ① με το κλειδί άλλεν SW 12 στο ίδιο ύψος (εικ. 1). Τοποθετήστε το Vekotec, βιδώστε τα ρακόρ και σφίξτε με γερμανικό κλειδί (M 30). Για την προστασία των λαστιχένιων φλαντζών, **μέγ. ροπή σύσφιγξης 25 Nm.**
Προσέξτε για συναρμολόγηση χωρίς τάσεις.

Σύνδεση θερμαντικού σώματος G ¾ εξωτερικό σπείρωμα
Πιέστε τα εξαρτήματα αντιστάθμισης ② προηγουμένως με δακτυλίους O μέσα στη σύνδεση του θερμαντικού σώματος (εικ. 2). Τοποθετήστε το Vekotec, βιδώστε τα ρακόρ και σφίξτε με γερμανικό κλειδί (M 30). Για την προστασία των λαστιχένιων φλαντζών, **μέγ. ροπή σύσφιγξης 25 Nm.**
Προσέξτε για συναρμολόγηση χωρίς τάσεις.

Σύνδεση σωλήνων
Για τη σύνδεση σωλήνων από πλαστικό, χαλκό, χάλυβα ακριβείας ή σύνθετου σωλήνα, χρησιμοποιείτε μόνο τα κατάλληλα γνήσια ρακόρ της HEIMEIER. Στο δακτύλιο σύσφιξης, στο παξιμάδι του δακτυλίου σύσφιξης και στο μαστό σύνδεσης ελαστικού σωλήνα επισημαίνονται τα στοιχεία μεγέθους και το THE. Σε ρακόρ στεγανοποίησης για μεταλλικούς σωλήνες από χαλκό ή χάλυβα ακριβείας, με πάχος τοιχώματος σωλήνα 0,8 – 1,0 mm, για πρόσθετη σταθεροποίηση του σωλήνα χρησιμοποιήστε κολάρα στήριξης.
Τοποθετήστε τους σωλήνες που θέλετε να συνδέσετε σε ορθή γωνία προς τον άξονα του σωλήνα. Οι άκρες των σωλήνων πρέπει να είναι απολύτως στρογγυλές, χωρίς ρινίσματα και φθορές.

Χειρισμός

Φραγή
Ξεβιδώστε τα καπάκια.

Κλείστε την παροχή και την επιστροφή της βιδωτής σύνδεσης Vekotec με κλειδί άλλεν SW 5 γυρίζοντας προς τα δεξιά (εικ. 3).

Βιδώστε πάλι τα καπάκια.

Με την επιφύλαξη τεχνικών αλλαγών.

HEIMEIER ❯
Thermostatic Control ❯ ENGINEERING ADVANTAGE

(J) Vekotec バルブラジエータ用ねじ込み継手
(IS) Vekotec Tengistykki fyrir vatnsofna með ofnloka
(PRC) Vekotec 用于阀散热器的连接螺栓

取付説明書と取扱説明書

取り付け

ラジエータ連結部 Rp 1/2 雌ねじ
六角棒レンチ SW 12 を使って、ダブルニップル G ¾ x R ½（セルフシール式）① を同じ高さで取り付けます（図 1）。Vekotec を当てがい、ユニオンナットをねじって取り付け、オープンエンドレンチ（SW 30）で締め付けます。ラバーガスケットを保護するために、トルクは**最大 25 Nm** で締め付けてください。
負荷をかけずに取り付けるようご注意ください。

ラジエータ連結部 G ¾ 雄ねじ
調整用ピース ② を O リングと共にラジエータ連結部へ前もって押し込んでおきます（図 2）。Vekotec を当てがい、ユニオンナットをねじって取り付け、オープンエンドレンチ（SW 30）で締め付けます。ラバーガスケットを保護するために、トルクは**最大 25 Nm** で締め付けてください。
負荷をかけずに取り付けるようご注意ください。

パイプ継手
プラスチック管、銅管、精密鋼管、結合配管の接続には、対応する純正ハイマイヤー［HEIMEIER］製圧縮金具をご使用ください。締め付けリング、締め付けリングナット、ホースコネクタには、サイズデータと THE が記載されています。管壁厚が 0,8～1.0 mm で銅管用または精密鋼管用の金属シーリング圧縮金具の場合、補助ブッシュを使用して管をさらに安定させる必要させる必要があります。接続する管は、管軸に直角になるよう長さを短くしてください。管端は完全に丸く、バリがなく、無傷でなければなりません。

操作方法

遮断
シーリングキャップを取り外します。

六角棒レンチ SW 5 を使って、ねじ込み継手のフィード / リターン部を右に回して締めます（図 3）。

シーリングキャップを再装着します。

技術仕様は予告なく変更することがあります。

Leiðbeiningar um uppsetningu og notkun

Uppsetning

Tengistútar á ofni með Rp 1/2 innangengjum
Skrúfið nipplana G ¾ x R ½ (sjálfþéttandi) ① með 12 mm sexkanti þannig að þeir séu í sömu hæð (mynd 1). Setjið Vekotec þar á, skrúfið tengirærnar upp á og herðið með opnum lykli (30 mm). Til að koma í veg fyrir skemmdir á gúmmíþéttingum má snúningsátakið ekki vera meira en 25 Nm.
Gætið að því að ekki myndist spenna við ásetninguna.

Tengistútar á ofni með G 3/4 utangengjum
Þrýstið stillihringunum ②, með O-hringinn að ofan, upp í tengistútana á ofninum (mynd 2). Setjið Vekotec þar á, skrúfið tengirærnar upp á og herðið með opnum lykli (30 mm). Til að koma í veg fyrir skemmdir á gúmmíþéttingum má snúningsátakið ekki vera meira en 25 Nm.
Gætið að því að ekki myndist spenna við ásetninguna.

Röratengingar
Til að tengja plast-, kopar- og eðalstálrör, og einnig rör úr samsettum efnum, má einungis nota upprunalegar og þar til gerðar HEIMEIER klemmuskrúfur. Á klemmuhring, klemmuhringsró og slöngustút er gefin upp bæði stærð og THE. Séu notaðar klemmuskrúfur með málmþéttingum fyrir kopar- eða eðalstálrör með 0,8 - 1,0 mm veggþykkt er nauðsynlegt að setja styrktarhólk inn í til að gefa rörinu aukastyrkingu.
Gætið þess að rör sem tengja á við séu söguð hornrétt þegar þau eru stytt í rétta lengd. Einnig að áríðandi er röraendarnir séu nákvæmlega sívalir, sléttir og óskemmdir.

Notkun

Lokað fyrir vatnið
Skrúfið hettulokin af.

Lokið fyrir fram- og bakrennslið á Vekotec-tengistykkinu með því að skrúfa til hægri með 5 mm sexkanti (mynd 3).

Skrúfið hettulokin á aftur.

Með fyrirvara um tæknilegar breytingar.

安装－和操作指南

安装

散热器接头 Rp ½ 内螺纹
使用内六角扳手 SW 12 将双螺纹内接头 G ¾ x R ½（自密封）① 旋入到相同高度（插图 1）。装上 Vekotec，旋上外螺母并用开口扳手（SW 30）将其拧紧。为防止橡胶密封受损，最大拧紧扭矩为 25 Nm。
注意安装必须在无压状况下进行。

散热器接头 G ¾ 外螺纹
将配合件 ② 与 O 形密封圈按入散热 器接头之中（插图 2）。装上 Vekotec，旋上外螺母并用开口扳手（SW 30）将其拧紧。为防止橡胶密封受损，最大拧紧扭矩为 25 Nm。
注意安装必须在无压状况下进行。

管路连接
用于连接塑料管、铜管、精密钢管或者复合管时，仅可使用原配 HEIMEIER 夹紧接头。锁紧环、锁紧环螺母和软管紧固夹均有尺寸和 THE 标识。如果是用于铜管或精密 钢管的金属密封型夹紧接头，且壁厚为 0.8～1.0 mm，还应使用支撑套 以使管道稳定。
截断连接管时应垂直于管轴线。管口必须没有任何缺陷，无毛刺，无损伤。

操作

关闭
拧下阀帽。

用六角扳手 SW 5 右旋关闭进水和回水 Vekotec-螺纹管接头（插图 3）。

重新拧上阀帽。

保留技术变更的权利。

Technische Änderungen vorbehalten.
TA HEIMEIER · Theodor Heimeier Metallwerk GmbH · Postfach 1124 · 59592 Erwitte · Telefon 02943 891-0 · www.taheimeier.de
International contacts: www.tahydronics.com

SLO Vekotec Priključni vijačni spoji za ventilske radiatorje
RO Vekotec Racord filetat pentru radiator cu ventil inglobat
LT Vekotec Radiatorių su vožtuvais jungiamoji srieginė armatūra

Navodila za montažo in uporabo

Montaža

Priklop grelnega telesa z notranjim navojem Rp 1/2
Dvojne mazalke G ¾ x R ½ (samotesnilne) ① s šestrobnim ključem SW 12 privijačite na enako višino (slika 1). Namestite Vekotec, privijačite krovno matico in jo zategnite z viličastim ključem (SW 30). Za zaščito gumijastih tesnil pazite, da pritezni moment ne preseže **25 Nm.**
Montaža ne sme biti preveč tesna.

Priklop grelnega telesa z zunanjim navojem G 3/4
Izravnalne kose ② z okroglim tesnilom vnaprej potisnite v priključek grelnega telesa (slika 2). Namestite Vekotec, privijačite krovno matico in jo zategnite z viličastim ključem (SW 30). Za zaščito gumijastih tesnil pazite, da pritezni moment ne preseže **25 Nm.**
Montaža ne sme biti preveč tesna.

Priklop cevi
Za priklop plastičnih, bakrenih, jeklenih ali povezovalnih cevi uporabljajte samo originalne vijačne spoje HEIMEIER. Privojni obroč, matica privojnega obroča in tuljava za cev so označeni z velikostjo in oznako THE. Pri kovinsko tesnilnih vijačnih spojih za bakrene in jeklene cevi z debelino stene 0,8-1,00 mm, zaradi dodatne stabilizacije cevi vstavite podporne tuljave.
Cevi, ki jih želite priključiti, odrežite pravokotno na os cevi. Konci cevi morajo biti popolnoma okrogli, brez zarobkov in nepoškodovani.

Upravljanje

Zapiranje
Odvijte zapiralne pokrove.

Predtok in povratni tok vijačnega spoja Vekotec zaprite v desno s šestrobnim natičnim ključem SW 5 (slika 3).

Znova privijte zapiralne pokrove.

Tehnične spremembe so pridržane.

Instrucțiuni de montaj şi exploatare

Montarea

Racord radiator filet interior Rp 1/2
Reductorul cu două capete G ¾ x R ½ (etanşare automată) ① se înşurubează cu cheie imbus SW 12 la aceeaşi înălţime (fig. 1). Vekotec se aşează, piuliţele olandeze se înşurubează şi se strâng ferm cu cheia cu fălci (SW 30). Pentru protejarea garniturilor de cauciuc se foloseşte un cuplu de strângere de **max. 25 Nm.**
Montajul nu trebuie sa fie tensionat.

Racord radiator filet exterior G 3/4
Reductoarele conice ② se împing cu garnitura inelară în racordul radiatorului (fig. 2). Vekotec 4 se aşează, piuliţele olandeze se înşurubează şi se strâng ferm cu cheia cu fălci (SW 30). Pentru protejarea garniturilor de cauciuc se foloseşte un cuplu de strângere de **max. 25 Nm.**
Montajul nu trebuie sa fie tensionat.

Racordarea ţevilor
Pentru conectarea ţevilor din plastic, cupru, oţel de precizie sau de legătură se utilizează numai şuruburile de prindere originale HEIMEIER corespunzătoare. Inelul de prindere, piuliţa inelului de prindere şi ştuţul pentru furtun sunt marcate cu informaţii despre mărime şi THE. La şuruburi de prindere şi etanşare metalice pentru ţevi de cupru şi din oţel de precizie, la o grosime a ţevii de 0,8 – 1,0 mm se utilizează tuburi de protecţie pentru stabilitatea suplimentară a ţevii.
Ţevile de racordat se scurtează în unghi drept faţă de axul ţevii. Capetele ţevii trebuie să fie impecabile rotunde, debavurate şi fără defecţiuni.

Exploatare

Blocarea
Se deşurubează capacul de închidere.

Turul şi returul racordului cu filet Vekotec se închid rotind spre dreapta cu ajutorul unei chei imbus SW 5 (fig. 3).

Capacele de închidere se înşurubează din nou.

Ne rezervăm dreptul să efectuăm modificări tehnice.

Montažo ir eksploatacijos instrukcija

Montažas

Radiatoriaus jungtis Rp su 1/2 vidiniu sriegiu
Šešiabriaunio kaiščio raktu SW 12 užsukite vienodame aukštyje dvipuses įmovas G ¾ x R ½ (savaime užsisandarinančios) ①. Uždėkite „Vekotec", užsukite gaubiančiąsias veržles ir priveržkite jas veržliasukiu (SW 30). Kad nepažeistumėte guminių tarpinių, sukite ne didesniu kaip **25 Nm** jėgos momentu.
Stenkitės viską montuoti neįtempdami.

Radiatoriaus jungtis G su 3/4 vidiniu sriegiu
Pirmiausiai kompensatorius ② su O formos žiedu įspauskite į radiatoriaus jungtis (2 pav.). Uždėkite „Vekotec", užsukite gaubiančiąsias veržles ir priveržkite jas veržliasukiu (SW 30). Kad nepažeistumėte guminių tarpinių, sukite ne didesniu kaip **25 Nm** jėgos momentu.
Stenkitės viską montuoti neįtempdami.

Vamzdžio jungtis
Jungdami su plastikiniais, variniais, preciziškais plieniniais ar jungiamaisiais vamzdžiais, naudokite tik originalias firmos „Heimeier" prispaudžiančias veržles. Prispaudžiantis žiedas, prispaudžiančioji veržlė ir žarnos antgalis yra paženklinti nuorodomis apie jų dydį ir THE. Metalo sandarinamo prispaudžiančiųjų veržlių vario ir plieno vamzdžių, kurių sienelė nuo 0,8 iki 1,0 mm, atveju naudokite papildomas stabilizuojančias atramines įvores.
Prijungiamus vamzdžius nupjaukite statmenai vamzdžio ašiai. Vamzdžių galai turi būti tiksliai apvalūs, be atplaišų ir nepažeisti.

Eksploatacija

Radiatoriaus uždarymas
Nusukite uždarančiuosius dangtelius.

Sukdami šešiabriaunio kaiščio raktą SW 5 į dešinę, uždarykite „Vecotec" užsukamuosius sriegius atitekančio ir nutekančio vandens vamzdžiuose (3 pav.).

Vėl užsukite uždaromuosius dangtelius.

Pasiliekame teisę daryti techninius pakeitimus.

HEIMEIER ›
Thermostatic Control › ENGINEERING ADVANTAGE

LV Vekotec Veidgabals pieslēgšanai pie sildelementiem ar ventiļiem
EST Vekotec H-liitmik radiaatoritele
BG Vekotec Винтово присъединяване за отоплителни радиатори с вентили

Montāžas un ekspluatācijas instrukcija

Montāža

Sildelementa pievads Rp 1/2 iekšējā vītne
Ar seškantu atslēgu SW 12 vienādā augstumā ieskrūvē (pašblīvējošos) dubultos nipeļus G ¾ x R ½ ① (1. att.). Attiecīgā augstumā novieto Vekotec, uzskrūvē uzgriežņus un pievelk ar žokļatslēgu (SW 30). Lai pasargātu gumijas blīves, pievilkšanas griezes moments ir **maks. 25 Nm.**
Raudzīties, lai montāžas laikā savienojumi netiek pārgriezti.

Sildelementa pievads G 3/4 ārējā vītne
Vispirms sildelementa pieslēgumā iespiež starplikas ② ar blīvgredzenu (2. att.). Attiecīgā augstumā novieto Vekotec, uzskrūvē uzgriežņus un pievelk ar žokļatslēgu (SW 30). Lai pasargātu gumijas blīves, pievilkšanas griezes moments ir **maks. 25 Nm**.
Raudzīties, lai montāžas laikā savienojumi netiek pārgriezti.

Cauruļu pieslēgums
Pieslēdzot plastmasas, vara, smalka tērauda vai savienojumu caurules, lieto vienīgi oriģinālos HEIMEIER spaiļu skrūvsavienojumus. Instrukcijā ir norādīti gan saspiešanas riņķu, uzgriežņu un šļūteņu uzgaļu lielumi, gan speciālie Heimeier apzīmējumi (THE). Ja cauruļu biezums ir 0,8 – 1,0 mm, un vara vai smalka tērauda caurulēm tiek izmatoti metāliski blīvējošie spaiļu skrūvsavienojumi, tad caurules papildus stabilitātes nodrošināšanai ievieto balstus. Pieslēdzamās caurules noīsina taisnā leņķī pret caurules asi. Cauruļu galiem jābūt apaļiem, taisnā leņķī nogrieztiem un bez bojājumiem.

Ekspluatācija

Noslēgšana
Noskrūvē slēdzošos vārstus.

Vekotec veidgabala vītnes turpgaitu un atpakaļgaitu noslēdz ar seškantu atslēgu SW 5, griežot pulksteņa rādītāja virzienā (3. att.).

Uzskrūvē slēdzošos vārstus.

Iespējamas tehniskas izmaiņas.

Montaaži- ja kasutusjuhend

Montaaž

Radiaatori ühendus Rp 1/2 sisekeermega
Topeltnippel G ¾ x R ½ (isetihenev) ① keerata kuuskantvõtme SW 12 abil samale kõrgusele (joon. 1). Paigaldada Vekotec, keerata kübarmutter peale ja pingutada harkvõtmega (SW 30). Kummitihendite kaitseks pingutusmoment **max 25 Nm.**
Jälgida, et ühendatavad osad ei oleks pinge all.

Radiaatori ühendus G 3/4 väliskeermega
Vahetükk ② koos tihendrõngaga suruda radiaatoriliitesse (joon. 2). Paigaldada Vekotec, keerata kübarmutter peale ja pingutada harkvõtmega (SW 30). Kummitihendite kaitseks pingutusmoment **max 25 Nm.**
Jälgida, et ühendatavad osad ei oleks pinge all.

Toruliide
Plast-, vask-, teras- või komposiittorude (ehk Alupex torude) ühendamiseks kasutada vaid originaalseid HEIMEIERi surveliitmikke. Klamberrõngas, klamberrõnga mutter ja vooliku klamber on märgistatud andmetega suuruse kohta ja THEga. Metalltihenditega surveliitmike korral vask- või terastorude jaoks toruseinapaksusega 0,8–1,0 mm paigaldada toru stabiliseerimiseks lisaks tugihülsid. Ühendatavaid torusid pikendada täisnurga all toru telje suhtes. Torude otsad peavad olema ümarad, kisadeta ja kahjustamata.

Kasutamine

Sulgemine
Kruvida korgid maha.

Sulgeda Vekotec-ühenduse peale- ja tagasivool kuuskantvõtmega SW 5 paremale poole keeramisega (joon. 3).

Keerata korgid peale tagasi.

Jätame endale õiguse teha tehnilisi muudatusi.

Ръководство за монтаж и обслужване

Монтаж

Присъединяване към отоплителен радиатор Rp 1/2 вътрешна резба
Завийте двойния нипел G ¾ x R ½ (самоуплътняващ се) ① с имбусен ключ шестостен размер SW 12 на еднаква височина (фиг. 1). Поставете Vekotec , завийте холендровите гайки и стегнете с гаечен ключ (размер 30). За предпазване на гумените уплътнения момент на стягане **макс. 25 Nm.**
Обърнете внимание за монтаж без напрежения.

Присъединяване към отоплителен радиатор G 3/4 външна резба
Предварително пъхнете чрез натиск компенсаторите ② с O – пръстен в присъединяването на отоплителния радиатор (фиг. 2). Поставете Vekotec , завийте холендровите гайки и стегнете с гаечен ключ (размер 30). За предпазване на гумените уплътнения момент на стягане **макс. 25 Nm.**
Обърнете внимание за монтаж без напрежения.

Присъединяване на тръби
За присъединяване на пластмасови, медни, калибровани стоманени или комбинирани тръби използвайте само съответни оригинални HEIMEIER клемни връзки. Клемният пръстен, гайката и тръбният шланг са обозначени с данни за размера и с THE. При метално уплътняващи клемни връзки за медни или калибровани стоманени тръби при дебелина на стената от von 0,8 - 1,0 mm, използвайте опорни втулки за допълнително стабилизиране на тръбата. Рязането на присъединяваните тръби да става под прав ъгъл спрямо оста на тръбата. Краищата на тръбата трябва да са безупречно кръгли, без мустаци и без повреди.

Обслужване

Спиране
Развийте затварящите капачки.

Затворете подавателния и възвратния кръг на Vekotec винтовото съединение с шестостенен имбусен ключ 5 mm чрез въртене надясно (фиг. 3).

Отново завийте затварящата капачка.

Запазено правото за технически промени.

Technische Änderungen vorbehalten.
TA HEIMEIER · Theodor Heimeier Metallwerk GmbH · Postfach 1124 · 59592 Erwitte · Telefon 02943 891-0 · www.taheimeier.de
International contacts: www.tahydronics.com